b42
FUNLOCK

Upute za rad

bernette
SWISS DESIGN

Sadržaj

OZNAKE DIJELOVA

Detalji stroja 6

PRIBOR

Standardni pribor 8

Informacije o igli 8

OTVARANJE POKLOPCA PETLJAČA

Glavni dijelovi iza poklopca petljača 9

PRIPREMA ZA ŠIVANJE

Glavni prekidač 9

Nožni reostat 10

PRIPEMA ZA UDIJEVANJE KONACA

Postolje stalka za konce 11

Mrežica za konac 11

Poklopac za špulu konca 11

KAKO IZVADITI i UMETNUTI IGLE

Iglena pozicija 12

Izvaditi igle 12

Umetnuti igle 13

Pregled uboda

UDIJEVANJE STROJA

Dijagram udijevanja lančanog boda 15

Dijagram udijevanja iberdek boda 15

Udijevanje petljača lančanog boda-/iberdek boda (ljubičasto) 16

Udijevanje desne iberdek-igle (plavo) 18

Udijevanje srednje iberdek bod/lančani bod-igle (zeleno) 20

Udijevanje iberdek bod-igle (žuto) 22

KAKO PROMJENITI KONCE

Metoda vezanja čvora 24

PODEŠAVANJE

Duljina boda 25

Pritisak na šivaću stopicu 25

DIFERENCIJALNI TRANSPORT

Nabrani iberdek bod (1–2.0) 26

Rastegnuti iberdek bod (1–0.6) 26

ŠIVANJE LANČANOG BODA

2-končani-lančani bod 27

ŠIVANJE IBERDEK BODA

Postavljanje stroja 28

Dodatne informacije o iberdek bodu 29

3-končani-iberdek bod 30

4-končani-iberdek bod 31

Osiguranje kraja šava

ODRŽAVANJE STROJA

Čišćenje stroja 33

Uljenje stroja 33

DODATNI PRIBOR

Snap-on brzo izmjenjiva šivaća stopica 34

Opcijski pribor za iberdek 35

RJEŠAVANJE PROBLEMA

TABELA PRIMJENE za TKANINU, KONAC i IGLU

SPECIFIKACIJA

Tehnički podaci 38

VAŽNO

Sve sigurnosne mjere koje su navedene u ovim uputama za rad se moraju se stalno pridržavati, kao i slijedeće:

Prije nego počnete koristiti stroj pročitajte sve upute.

Općenito vrijedi, da stroj mora biti isključen iz naponske mreže kada se ne koristi.

OPASNOST !

Za zaštitu od stujnog udara:

1. Stroj nikada ne ostavljati bez nadzora, tako dugo dok je priključen na naponsku mrežu.
2. Stroj prije upotrebe i prije čišćenja odstranite od naponske mreže.
3. LED-zračenje. Nikad ne gledajte u optičke instrumente. LED-proizvod klase 1M.

OPREZ !

Za zaštitu od opekotina, požara i ozlijeda:

1. Koristite ovaj stroj samo u svrhe koje su opisane u ovim uputama. Koristite samo onaj od proizvođača ovog stroja preporučani pribor i rezervne dijelove.
2. Stroj se ne smije koristiti kao igračka. Povečan oprez u slučaju kada je stroj u upotrebi a djeca se nalaze u blizini. Stroj nije za uporabu od strane osoba (i djece) sa smanjenim fizičkim, osjetilnim ili mentalnim sposobnostima ili nedovoljnim iskustvom, osim ako oni rade uz nadzor iskusne osobe koja je odgovorna za njihovu sigurnost i može ih uputiti u rad sa strojem. Djeca moraju biti pod nadzorom, tako da smo sigurni, da se ne igraju sa strojem.

Nikad nemojte koristiti ovaj stroj:

- ako je oštečen kabel ili utikač;
- ako pravilo ne radi;
- ako je opao na pod ili se oštetio;
- ako je pao u vodu.

3. U ovim slučajevima odnesite stroj na pregled ili popravak kod Vašeg ovlaštenog servisera ili lokalnom BERNINA-trgovcu.
4. Nikad ne koristite stroj ako su blokirani zračni otvori. Pazite, da su ventilacijski otvori uvijek slobodni od prašine, ostataka tkanine i konaca.
5. Držite prste dalje od pomičnih dijelova. Posebno treba paziti u blizini šivaćih igli i noža.
6. Nikad ne ubacujte u otvore stroja neke predmete.
7. Ne koristite stroj na otvorenom prostoru.
8. Ne koristite stroj u prostorijama u kojima se koristio Aerosol-proizvod (sprej) ili kisik.
9. Dok šivate ne gurajte i povlačite za tkaninu. To može dovesti do pucanja igli.
10. Isključite stroj odnosno stavite glavni prekidač na «0», kada vršite radnje vezane uz područje igle, zamjenu igle, udijevanje petljača ili zamjene šivaće stopice.
11. Odvojite stroj iz naponske utičnice, kada odstranjujemo i postavljamo poklopce, ako uključujemo nož u gornji položaj, udijevamo petljače odnosno podmazujemo stroj uljem ili vršimo druge radnje koje su opisane u ovim uputama a korisnik može provesti.
12. Ne koristite savijene igle.
13. Koristite uvijek originalnu BERNINA ubodnu pločicu. Upotreba krive ubodne pločice može dovesti do pucanja igli.
14. Ovaj stroj je duplo izoliran (ne vrijedi za USA i Kanadu). Koristite samo originalne rezervne dijelove. Pogle-

dajte upute o duplo izoliranim proizvodima.

15. Koristite samo nožni reostat koji ste dobili sa ovim strojem. (Typ 4C–316B samo za USA i KANADU).

Sva prava pridržana

Iz tehničkih razloga i za poboljšanje proizvoda mogu u svako vrijeme bez prethodne najave doći do promjena u mogučnostima stroja, dijelovim i priboru. Od zemlje do zemlje može se razlikovati standardna oprema koja dolazi uz stroj.

ODRŽAVANJE DUPLO IZOLIRANIH PROIZVODA

U duplo izoliranom proizvodu nalaze se umjesto uzemljenja dva izolirana sistema. Dakle, u jednom duplo izoliranom proizvodu se ne nalaze nikakva uzemljenja niti ih treba naknadno pridodavati. Održavanje duplo izoliranog proizvoda zahtjeva posebni oprez i znanje o sistemu i mora se izvoditi samo od kvalificiranog osoblja. Rezervni dijelovi za duplo izolirane proizvode moraju biti istovjetni onom originalnom u proizvodu. Duplo izolirani proizvod ima oznaku kako slijedi: «duplo izolirano» ili «Doppelt isoliert» ili "Double insulated".

Proizvod može imati i simbol ⧈ kao oznaku da je duplo izoliran.

⚠ OPREZ !

Ovaj stroj je namjenjen samo za upotrebu u kućanstvu i u nekomercijalne svrhe. Kod intenzivne i komercijalne upotrebe mora se posebna pažnja obratiti na redovito čišćenje i održavanje.

Takvo servisno održavanje nije automatski pokriveno u jamstvenom vremenu kao ni kod znakova potrošenih dijelova zbog komercijalne upotrebe stroja. Odluku u takvim slučajevima donosi ovlašteni servis.

NAPOMENA :

Ako ste stroj držali u jednoj hladnoj prostoriji onda ga morate odnjeti u jednu toplu gdje mora prije upotrebe stajati barem sat vremena.

SAČUVAJTE OVE UPUTE !

Samo za Europu: Ovim strojem se ne smiju koristiti djeca preko 8 godina starosti i osobe koje zbog svoje psihičke ili duhovne sposobnosti ili svojeg neiskustva, nepoznavanja sa radom ovog stroja nisu u stanju ovaj stroj ispravno koristiti. Djeca se sa ovim uređajem ne smiju igrati. Radnje održavanja i čišćenja ne smiju provoditi djeca bez nadzora.

Izvan granica Europe (sa izuzetkom USA i Kanade): Osobe (uključujući djecu) sa ograničenim tjelesnim, senzorskim ili duhovnim sposobnostima ili nedovoljnom iskustvu u korištenju ovog stroja, smiju samo uz nadgledanje odgovorne osobe koristiti ovaj stroj. Djeca moraju biti pod stalnim nadzorom kako bi bili sigurni da se ne igraju sa ovim uređajem.

OZNAKE DIJELOVA

Detalji stroja

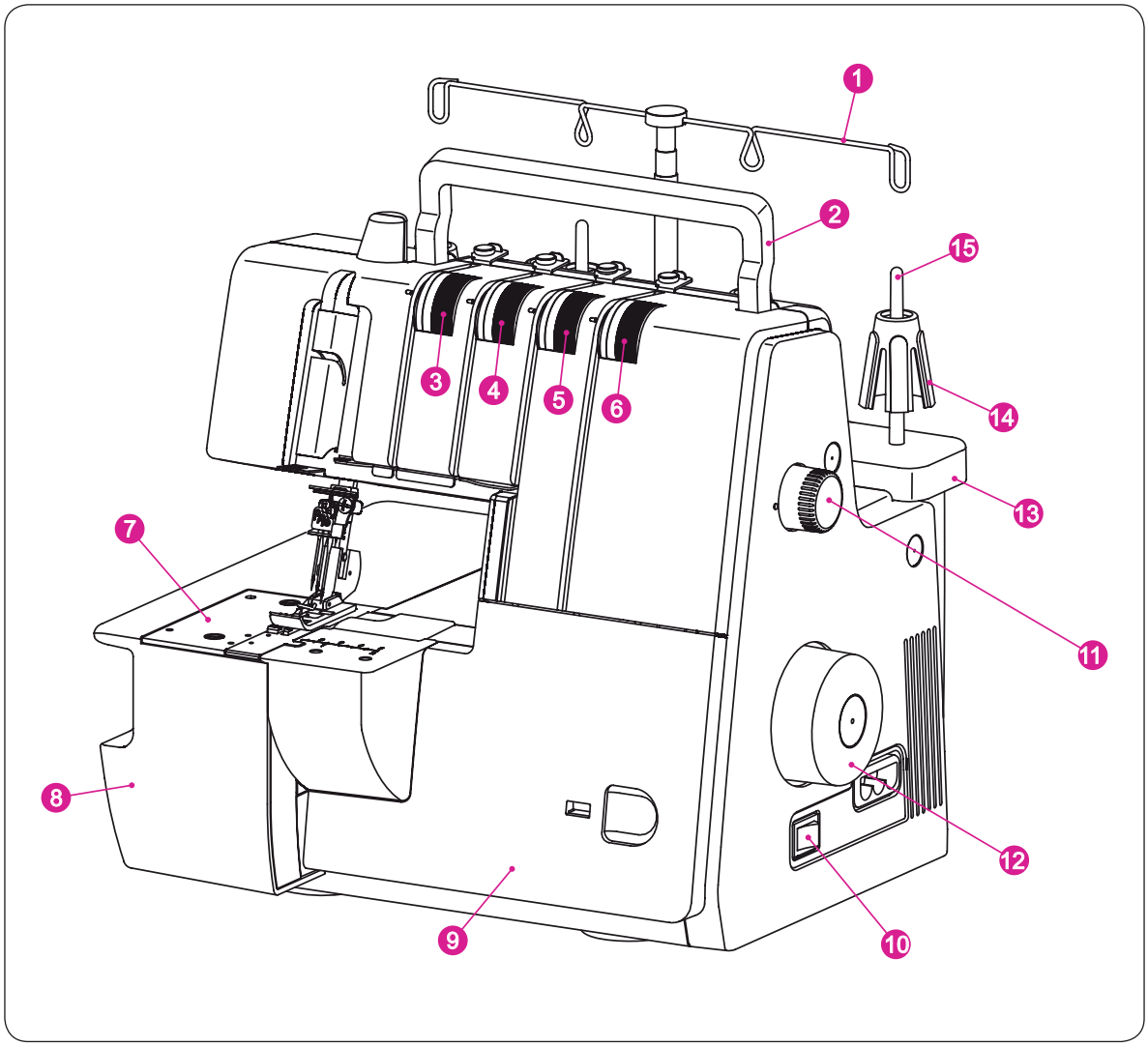

① Vodilica konaca na izvlačenje
② Ručka za nošenje
③ Podešavanje napetosti konca (žuto)
④ Podešavanje napetosti konca (zeleno)
⑤ Podešavanje napetosti konca (plavo)
⑥ Podešavanje napetosti konca (ljubičasto)
⑦ Ubodna pločica
⑧ Poklopac
⑨ Poklopac petljača
⑩ Glavni-/prekidač za svijetlo
⑪ Podešavanje duljine boda
⑫ Zamašnjak
⑬ Postolje stalka za konce
⑭ Stabilizator konca
⑮ Stalak za konac

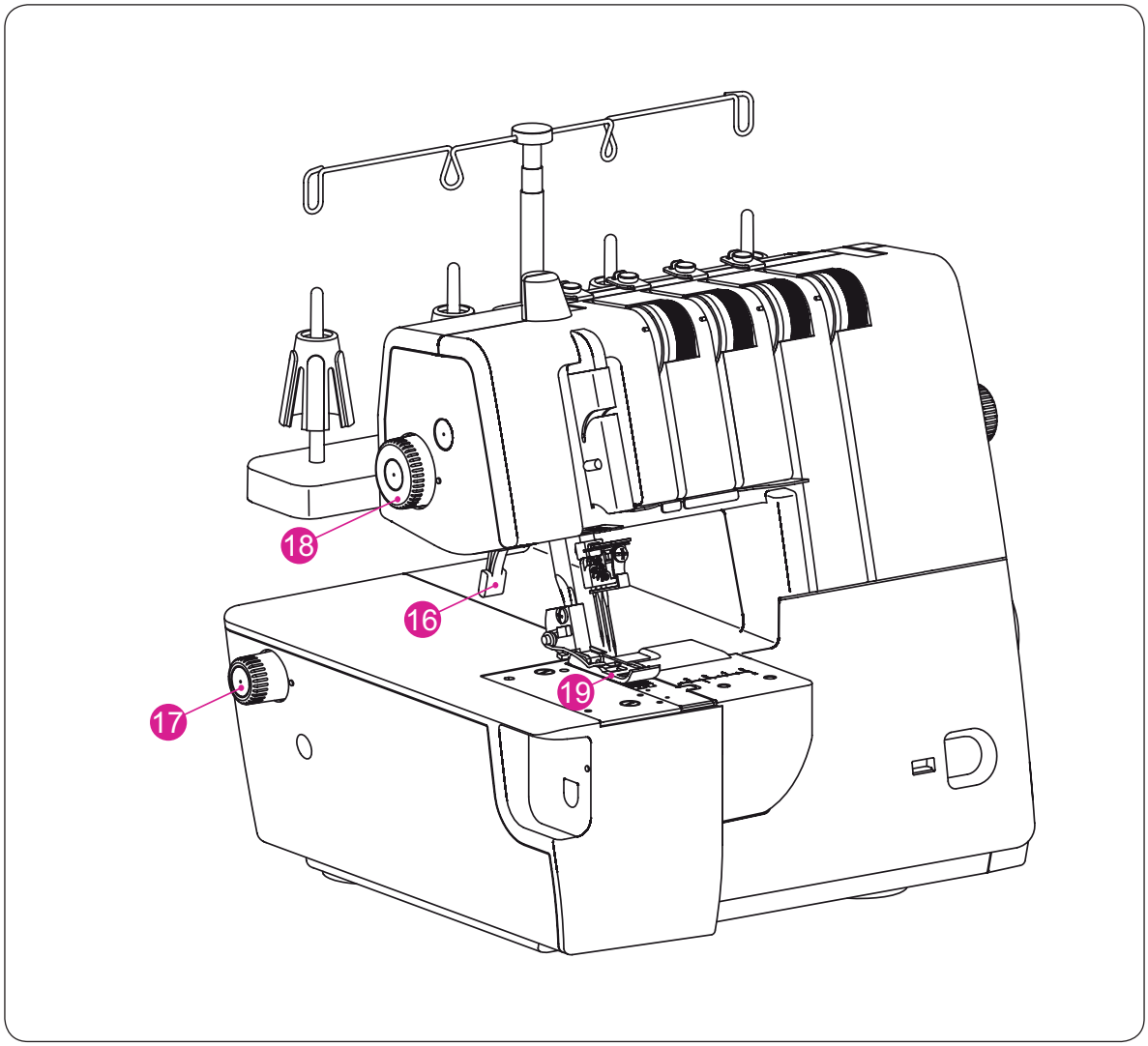

⑯ Poluga za podizanje šivaće stopice
⑰ Podešavanje diferencijalnog transporta
⑱ Podešavanje pritiska na šivaću stopicu
⑲ Standardna-šivaća stopica za iberdek

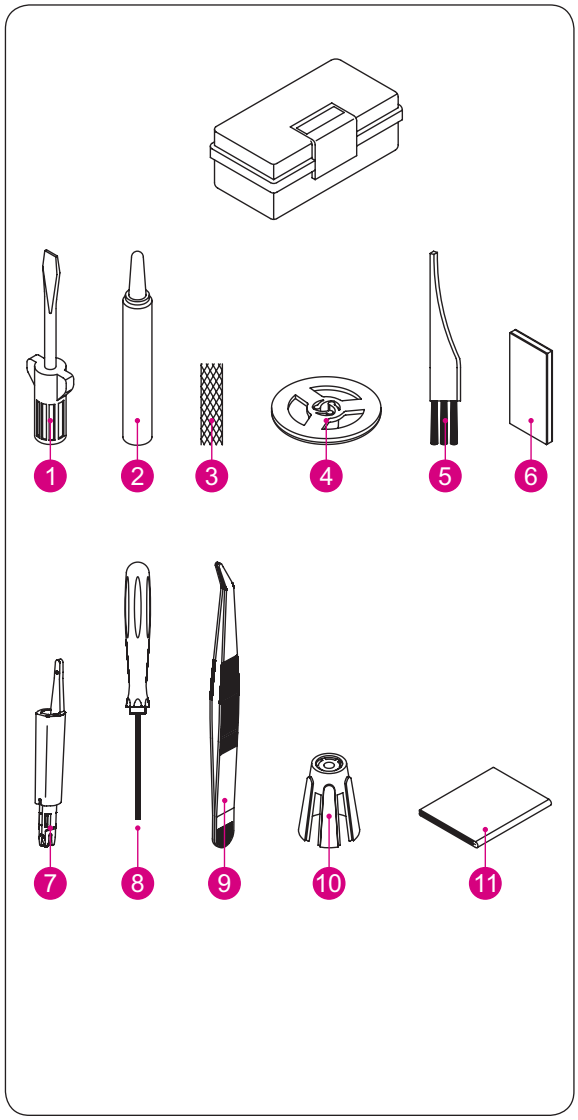

PRIBOR

Standardni pribor

① Odvijač (veliki)
② Uljenka
③ Mrežica za konac (4x)
④ Poklopac za špulu konca (4x)
⑤ Kist
⑥ Rezervne igle (ELx705)*
⑦ Uvođač konca/-udjevač
⑧ Inbus ključ (mali)
⑨ Pinceta
⑩ Stabilizatori konaca (4x)
⑪ Pokrivalo protiv prašine

Informacije o igli

Ovaj stroj koristi igle sa plosnatim batićem sistema 130/705H ili za bolje rezultate u šivanju sistem ELx705.

Nemojte probati stavljati u ovu endlericu šivaće igle koje su svakojake vrste i debljine.

Igle sistema ELx705 u debljini 80/12 nalaze se u isporuci sa strojem(u poklopcu petljača konca).

Koristite igle sistema 130/705H ili ELx705 u debljinama 70/10 - 80/12 - 90/14. Preporučana srednja optimalna debljina igle je 80/12.

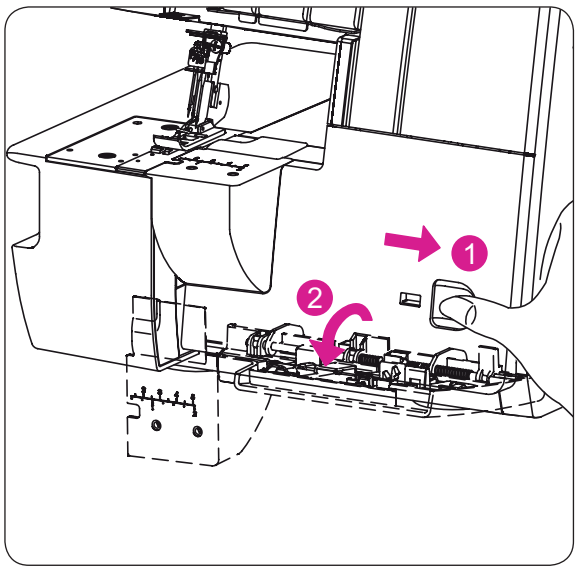

OTVARANJE POKLOPCA PETLJAČA

OPREZ:
Isključite glavni prekidač.

1. Gurnite poklopac petljača u desno.
2. Preklopite poklopac prema sebi.

OPREZ:
Budite sigurni, da ste poklopac petljača kod šivanja zatvorili.

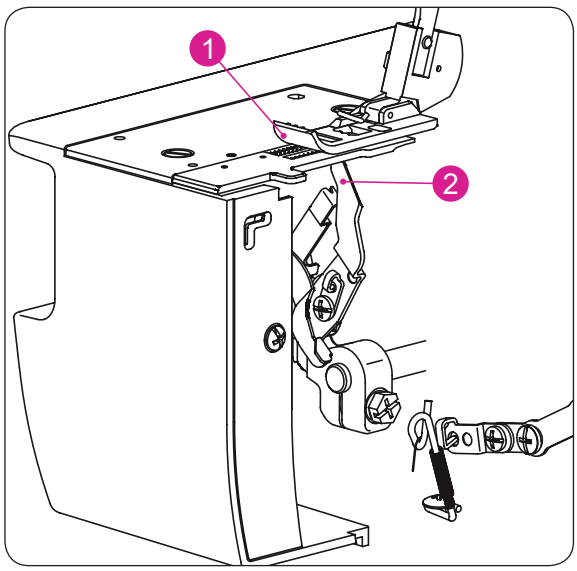

Glavni dijelovi iza poklopca petljača

(1) Standardna-šivaća stopica
(2) Petljač lančani bod/iberdek bod

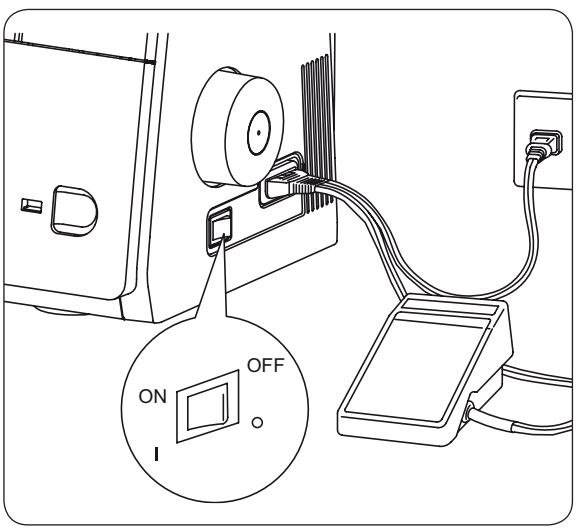

PRIPREMA ZA ŠIVANJE

Glavni prekidač

– Priključite nožni reostat/mrežni utikač u utičnicu na stroju.
– Spojite mrežni kabel sa utičnicom.
– Za uključivanje stroja postavimo glavni prekidač na „I“.
– Za isključivanje stroja postavimo glavni prekidač na „O“

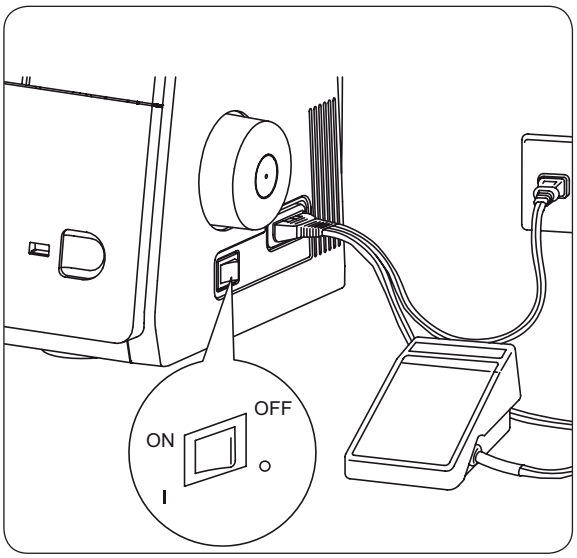

Nožni reostat

– Za pokretanje stroja i regulaciju brzine šivanja koristimo nožni reostat.
– Što više pritisnemo , to brže šiva stroj.
– Za zaustavljanje stroja, odmaknemo nogu sa nožnog reostata.

OPREZ:

Koristite samo nožni reostat koji ste dobili sa ovim strojem. (Typ 4C–316B samo za USA i KANADU). Obavezno pročitajte obje napomene označena sa "upozorenje" na slijedećoj stranici.

- **Informacije o polariziranom utikaču**

(SAMO ZA USA i KANADU)

Ovaj stroj raspolaže sa jednim polariziranim utikačem (jedna kontakt je širi od drugog). Za spriječavanje od strujnog udara je utikač tako koncipiran, da se može utaknuti u polariziranu utičnicu samo na jedan način. Ako utikač ne stane čisto u utičnicu onda ga samo okrenite na drugu stranu.

Ako ni tada ne stane u utičnicu javite se jednom kvalificiranom električaru, kako bi Vam ugradio odgovarajuću utičnicu. Uglavnom, nemojte ništa mijenjati na utikaču.

OPREZ:

– Provjerite radi sigurnosti, da napon u zidnoj utičnici odgovara onom od Vašeg motora.
– Pažljivo rukujte sa nožnim reostatom i pazite da ne padne na pod. Ne stavljajte nikakve predmete na nožni reostat za vrijeme dok ga koristite.
– Prije izmjene igle i šivaćih stopica ili ostavljate stroj bez nadzora, izvucite utikač iz naponske zidne utičnice. Time spriječavamo, da stroj sa nehotičnim pritiskom na nožni reostat počne raditi.

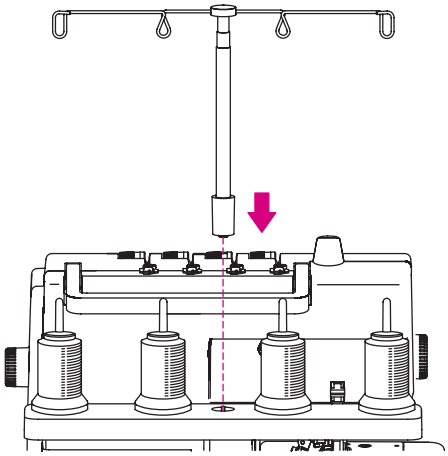

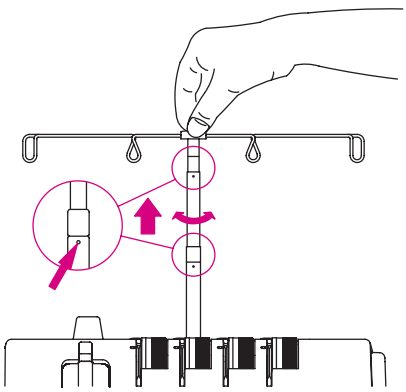

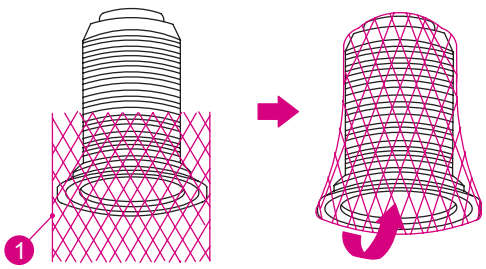

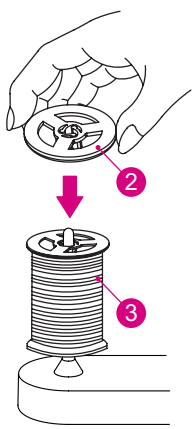

PRIPEMA ZA UDIJEVANJE KONACA

Postolje stalka za konce

– Uzmite teleskopsku vodilicu konca sa gornje strane iz stiropora i postavite kako nam je na slici lijevo prikazano.
– Izvucite čisto teleskopsku vodilicu konaca..
– Spojna mjesta na teleskopskoj anteni pustite da ulegnu, ako su ispravno pozicionirani.
– Centrirajte teleskopsku vodilicu konca preko nosača konaca.
– Smjestite končane konuse na stalke za konce.

Mrežica za konac

Kod primjene sintetskih konaca, koji lagano sa konusa špule konca odskližu, obucite konac sa mrežicom preko njega (1) i ostavite sa gornje strane mrežice obješen konac.

Poklopac za špulu konca

Ako koristite jednu normalnu špulu konca, postavite pločicu koju ste dobili isporučenu u priboru (2) na špulu konca (3).

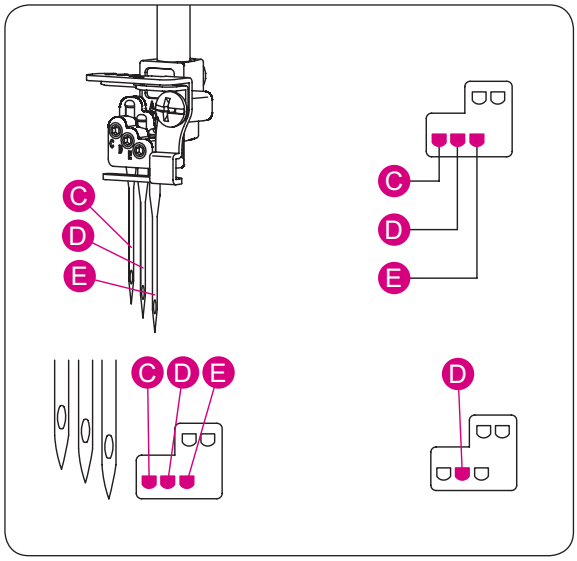

KAKO IZVADITI i UMETNUTI IGLE

Iglena pozicija

– Kod ovog stroja možete staviti u držač igle 3 igle.

– Pregled uboda nam pokazuje različite iglene pozicije kroz prikaz na držaču igli(slika)

NAPOMENA:

Kada sve igle umetnete u držać onda je lijeva igla nešto više postavljena nego ostale.

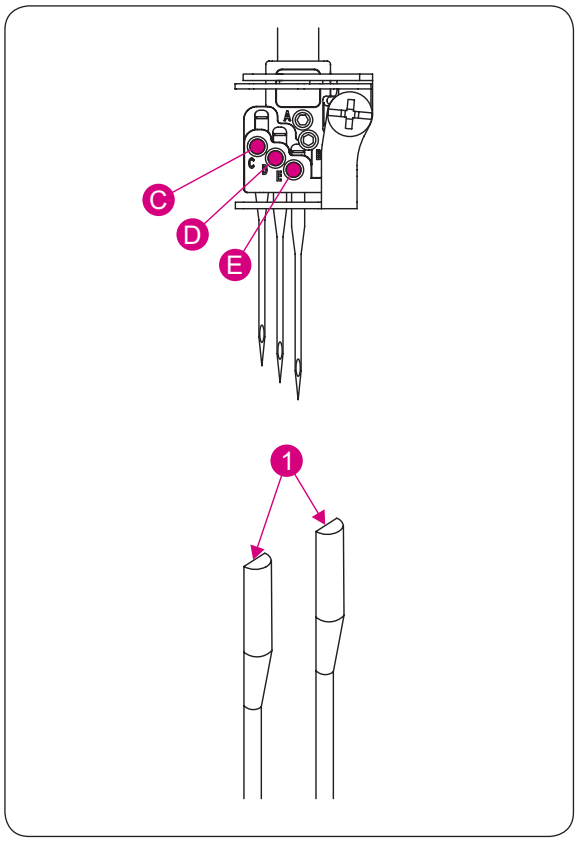

Izvaditi igle

OPREZ:

Odstranite prvo stroj iz zidne utičnice, prije nego idete vaditi igle.

– Okrenite zamašnjak u suprotnom položaju kazaljke na satu, sve dok igle ne dođu u svoju gornju poziciju.

– Držite iglu koju morate zamjeniti sa alatom za izmjenu igle (nalazi se u poklopcu petljača).

– Otpustite vijak igle i odstranite iglu.

(C) lijeva iberdek-igla (LC)
(D) srednja iberdek-igla (CC)
(E) desna iberdek-igla (RC)

OPREZ:

Iglu koju vadite iz držača igle a ne mislite sa njom dalje ,
lagano zavrnete vijak na držaču igle do kraja.
Nemojte vijak prejako zategnuti jer se držač igle može oštetti.

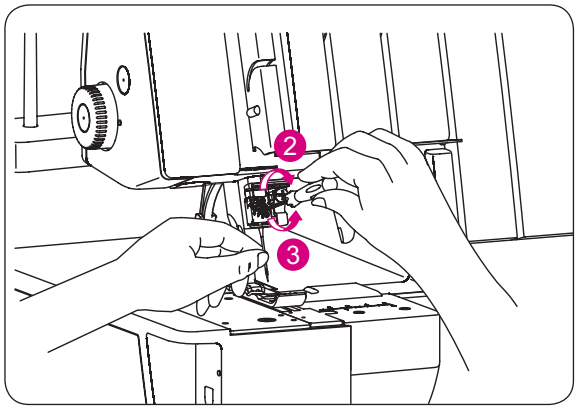

Umetnuti igle

– Držite iglu sa plosnatom stranom batića prema iza (1).
– Umetnite novu iglu u držač što je više moguće.
– Ako iglu kod umetanja prvo spustite u rupicu na ubodnoj pločici, onda će biti usmjerena za prihvat igle. Usmjerite iglu ravnomjerno.

Ovaj stroj koristi igle sistema 130/705H a za bolje rezultate u šivanju sistem ELx705.

Nemojte koristiti igle sa drugim sistemom igle.

NAPOMENA:

Kod umetanja igli u utore (C-E) na držaču igli moramo lagano otpustiti sve inbus vijke (3).
Nakon umetanja igli, zategnite sve inbus vijke (2) ravnomjerno.

Pregled uboda

Ovaj stroj može ovisno o iglenim pozicijama, načinom udijevanja i postavkom napetosti konaca, šivati 4 vrste uboda.

Vrsta uboda			Primjena	Stranica
16	2-končani-lančani bod	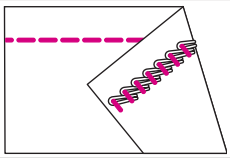	1-igla 2-končani-ravni bod koristi se za konstrukcije ili za dekorativne ubode.	27
21	4-končani-iberdek bod	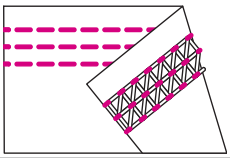	3-igle 4-končani-iberdek bod pogodan je za elastične pletenine kao štrikane tkanine. Jedan trostruki šav nastaje sa primjenom lijeve, srednje i desne igle.	31
22	3-končani-iberdek bod-široki	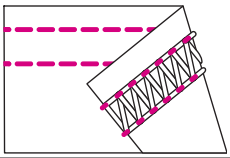	2-igle 3-končani-iberdek bod pogodan je za elastične pletenine kao štrikane tkanine. Jedan širi šav nastaje kada koristimo lijevu i desnu iglu.	30
23	3-končani-iberdek bod-uski	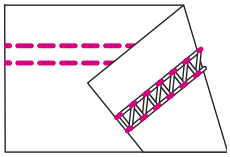	2-igle 3-končani-iberdek bod pogodan je za elastične pletenine kao štrikane tkanine. Jedan uži šav nastaje kada koristimo lijevu i srednju iglu.	30

Vrsta uboda (BERNINA broj uboda)		Preporučene postavke stroja			Napetost konca			
		SL	DF	NP	Žuto	Zeleno	Plavo	Ljubičasto
16	2-končani-lančani bod	**3**	**1**		**–**	**2.5**	**–**	**5.5**
21	4-končani-iberdek bod	**3**	**1**		**4.0**	**4.0**	**4.0**	**4.0**
22	3-končani-iberdek bod-široki	**3**	**1**		**4.0**	**–**	**4.0**	**4.0**
23	3-končani-iberdek bod-uski	**3**	**1**		**4.0**	**4.0**	**–**	**4.0**

Preporučene postavke stroja
SL = duljina boda
DF = diferencijalni transport-podešavanje
NP = iglena pozicija

Napetost konaca u bojama
žuto = (LC)
zeleno = (CC)
plavo = (RC)
ljubičasto = (CL)

Napetost konca raste, kada okrenemo veću vrijednost na kotačima za podešavanje napetosti konca. Na ovoj stranici kao i u ovim čitavim uputama za rad su napisane samo preporučene orijentacijske osnovne vrijednosti sa napetostima konaca. Uskladite napetosti konaca prema tkanini i debljini konaca koje trenutno koristite. Za postizanje najboljih rezultata morate dodatno izvršiti korekciju podešavanja napetosti u malim koracima odnosno za maksimalno pola broja(gore/dolje) od preporučane vrijednosti.

– Kod šivanja lančanih uboda, postavite duljinu boda preko 2 mm.
– Kod šivanja iberdek bodova, postavite duljinu boda na preko „•“ (2,5 mm).

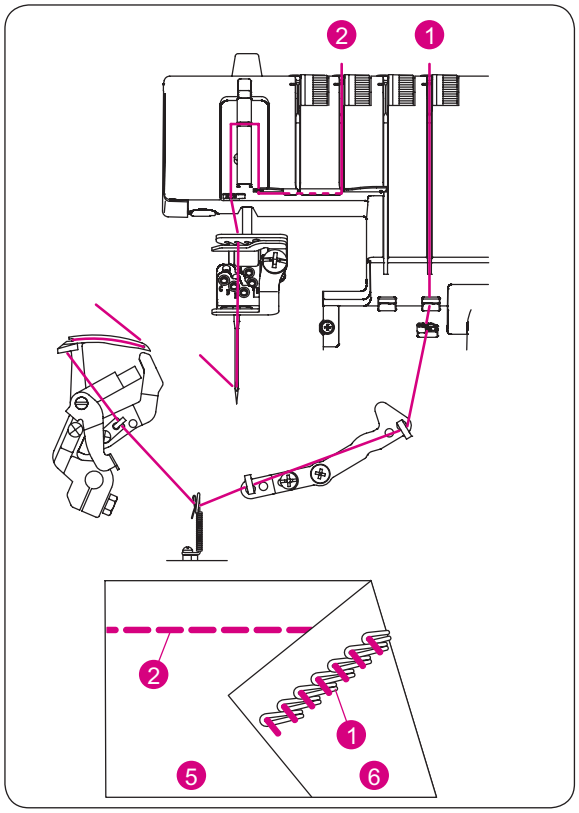

UDIJEVANJE STROJA

Dijagram udijevanja lančanog boda

- **Lančani bod**

– Obojana šema udijevanja konaca nalazi se ispod poklopca petljača.

– Udjenite stroj po redoslijedu (1)–(2).

- **Napetost konaca prema kodiranim bojama**

(1) lančani bod-konac petljača (ljubičasto)
(2) lančani bod-igleni konac (zeleno)
(5) gornja strana tkanine
(6) donja strana tkanine

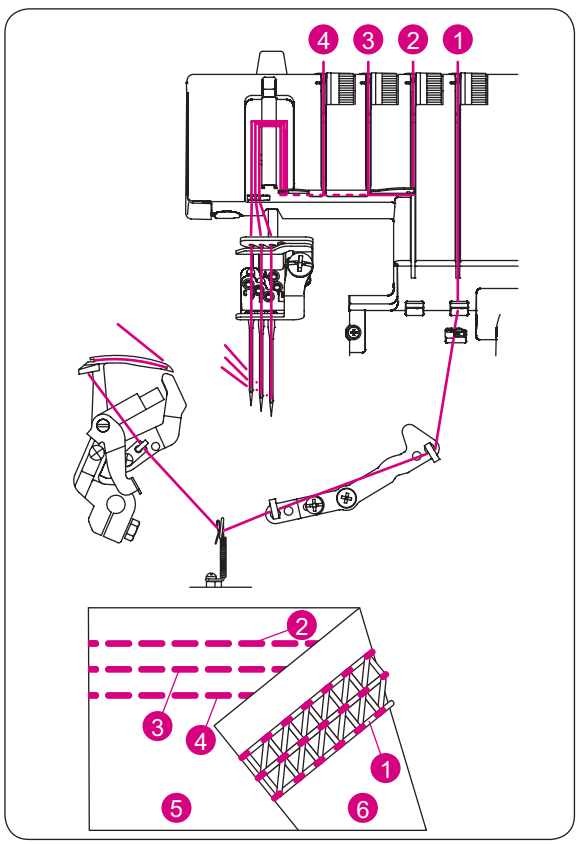

Dijagram udijevanja iberdek boda

- **Iberdek bod**

– Obojana šema udijevanja konaca nalazi se ispod poklopca petljača.

– Udjenite stroj po redoslijedu (1)–(4).

- **Napetost konaca prema kodiranim bojama**

(1) Lančani bod-konac petljača (ljubičasto)
(2) Desna iberdek-igla (plavo)
(3) Srednja iberdek-igla (zeleno)
(4) Lijeva iberdek-igla (žuto)
(5) gornja strana tkanine
(6) donja strana tkanine

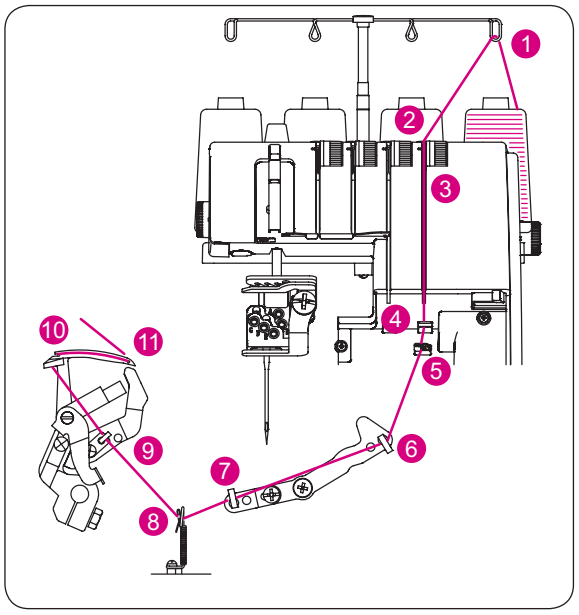

Udijevanje petljača lančanog boda-/ iberdek boda (ljubičasto)

OPREZ:
Isključite glavni prekidač.

– Podignite šivaću stopicu u gornji položaj , kako bi se otvorile pločice regulatora napetosti konaca.
– Udijenite koncem petljač lančanog boda-/iberdek boda kako je prikazano na slici (1)–(11).

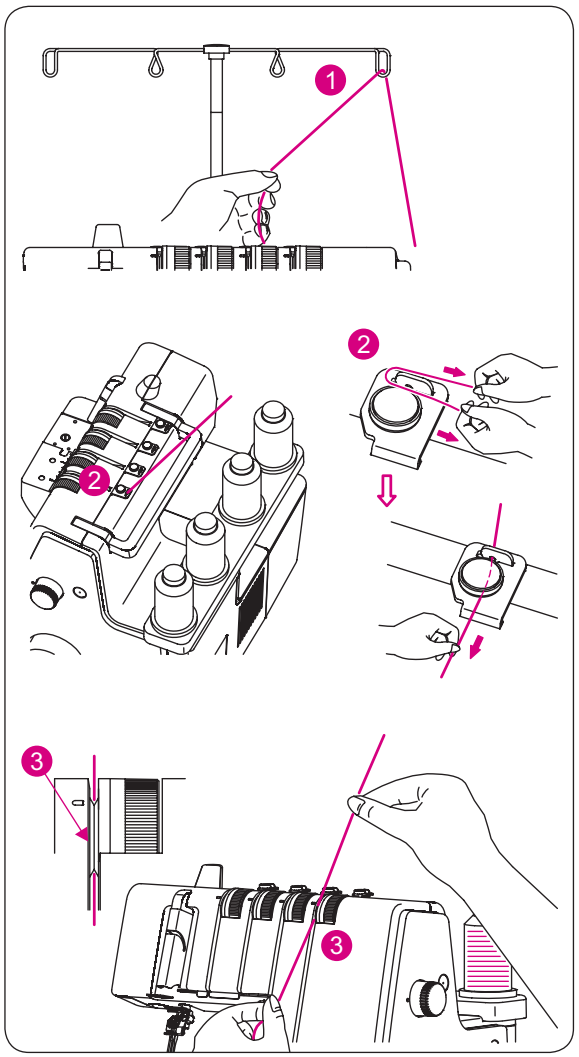

– Vodite konac kroz vodilice sa stražnje strane prema naprijed (1).

– Udijenite preko prednapinjaća, na način da konac povlačite u desno, sve dok ne sklizne u vodilicu (2). Zatim povucite konac kako je prikazano na slici sa desne strane prednapinjaća.

– Za vrijeme dok držite prstima konac, vodite ga između pločica napinjača i povucite ga prema dolje, kako bi bili sigurni, da je ispravno smješten između pločica napinjača (3).

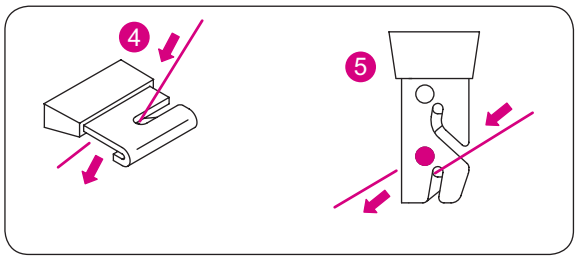

– Okrenite zamašnjak prema sebi, sve dok donji petljač ne bude vidljiv sa svojim vrhom 10mm preko ruba ubodne pločice.
– Udijenite stroj u području petljača, slijedom ljubičastih markirnih oznaka konca (4)–(11).

NAPOMENA :

Upotreba pincete koja se nalazi u poklopcu petljača nam olakšava udijevanje kroz ušicu igle.

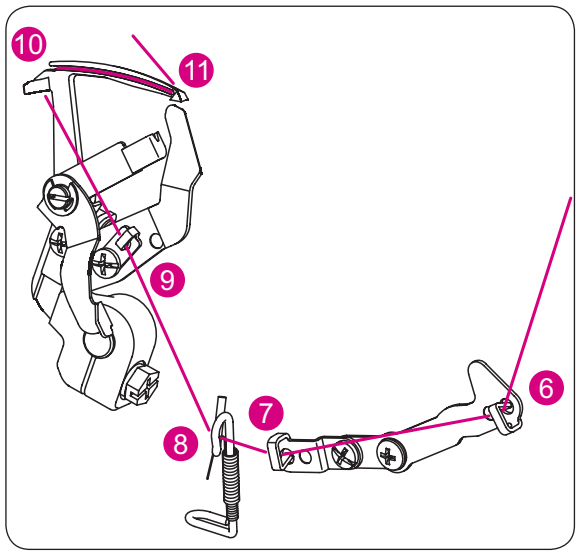

– Pomaknite konac uz pomoć pincete kroz vodilicu konca (4).
– Pomaknite konac uz pomoć vrha pincete kroz prednju utor od vodilice konca (5).
– Pomaknite konac uz pomoć pincete kroz vodilicu konca (6-9).

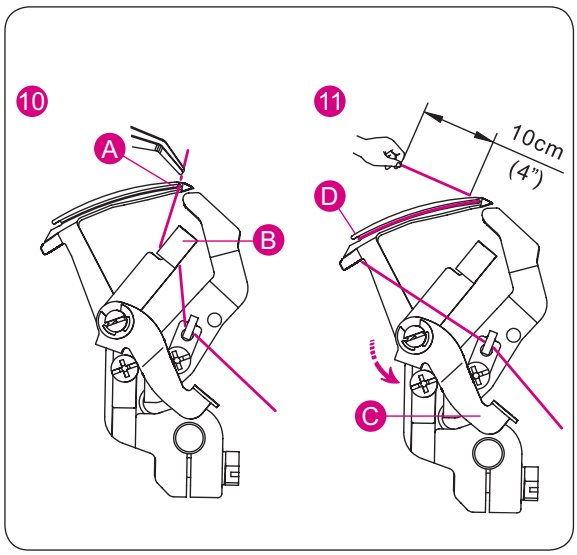

– Udijenite ga sa prednje strane prema nazad kroz ušicu gornjeg petljača konca (A).
– Izvucite konac oprilike oko 10 cm (4 Zoll) kroz petljač konca.
– Postavite konac u V-oblik otvora (B) na uvođaču.
– Držite kraj konca sa lijevom rukom i povucite polugu uvođača (C) prema gore u poziciju (D).

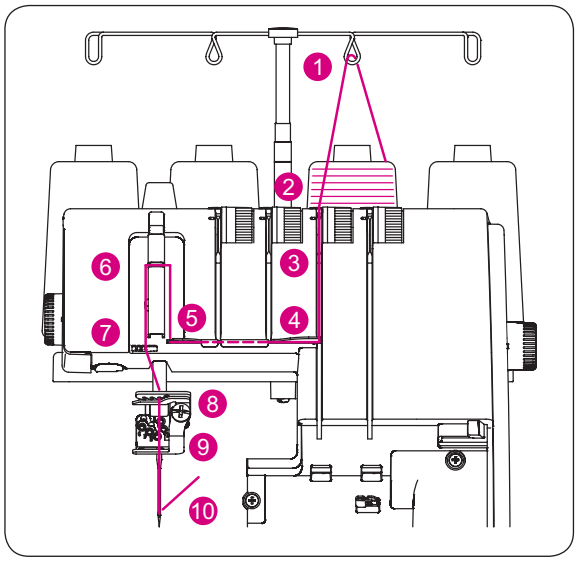

Udijevanje desne iberdek-igle (plavo)

(oznaka E na držaču igle)

> **OPREZ:**
> Isključite glavni prekidač.

– Podignite šivaću stopicu u gornji položaj , kako bi se otvorile pločice regulatora napetosti konaca.

– Udijenite desnu iglu kako je prikazano na slici (1)–(10).

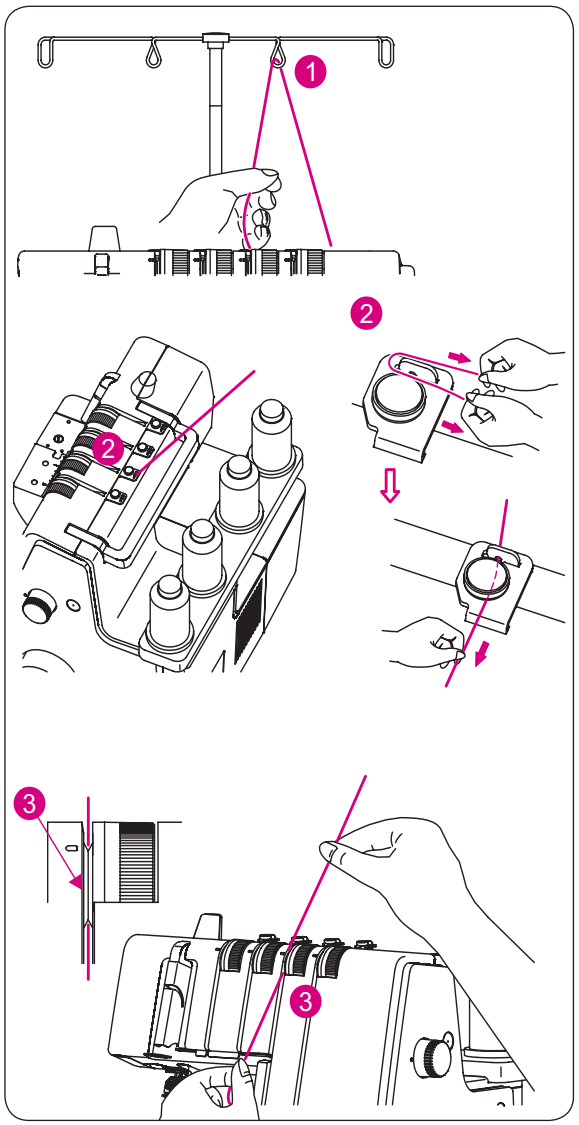

– Vodite konac kroz vodilice sa stražnje strane prema naprijed (1).

– Udijenite preko prednapinjaća, na način da konac povlačite u desno, sve dok ne sklizne u vodilicu (2). Zatim povucite konac kako je prikazano na slici sa desne strane prednapinjaća.

– Za vrijeme dok držite prstima konac, vodite ga između pločica napinjača i povucite ga prema dolje, kako bi bili sigurni, da je ispravno smješten između pločica napinjača (3).

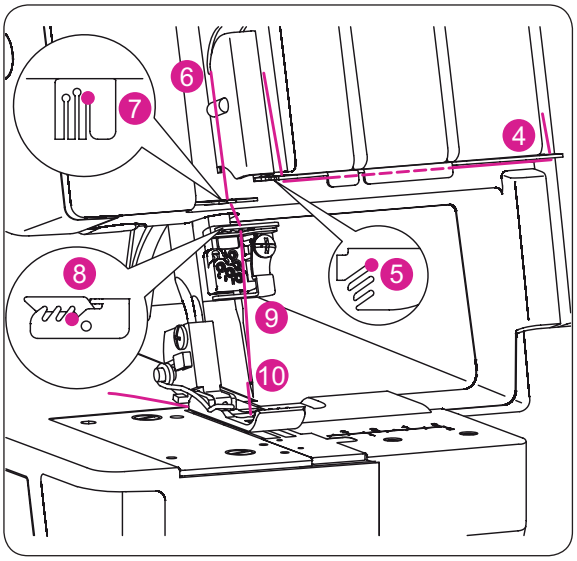

– Slijedite dalje vodilice konaca od (4)–(9).

NAPOMENA :

Vodite konac kroz usjek iza vodilice konca (5).
Gurnite konac kroz usjek na poklopcu davača konca (6).
Gurnite konac u desni usjek vodilice konca (7-9).

– Prije nego gurnete konac u ušicu igle, provjerite da li se konac nalazi u vodilici konca ispod držača igle za iberdek bod.

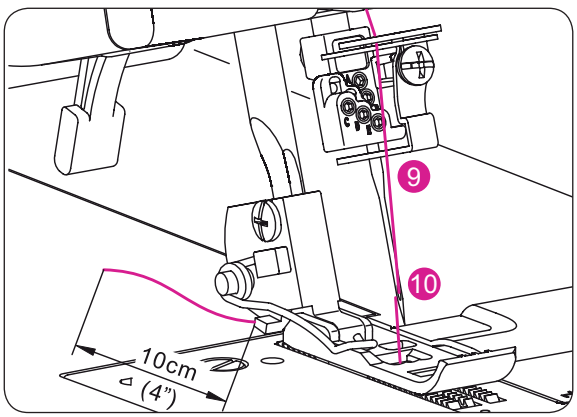

– Udijenite konac u desnu ušicu igle (10).

NAPOMENA :

Upotreba pincete koja se nalazi u poklopcu petljača nam olakšava udijevanje kroz ušicu igle.

– Izvucite konac oprilike oko 10 cm (4 Zoll) kroz ušicu igle i povucite konac iza stroja.
– Provedite konac nakon toga prema iza i ispod šivaće stopice.

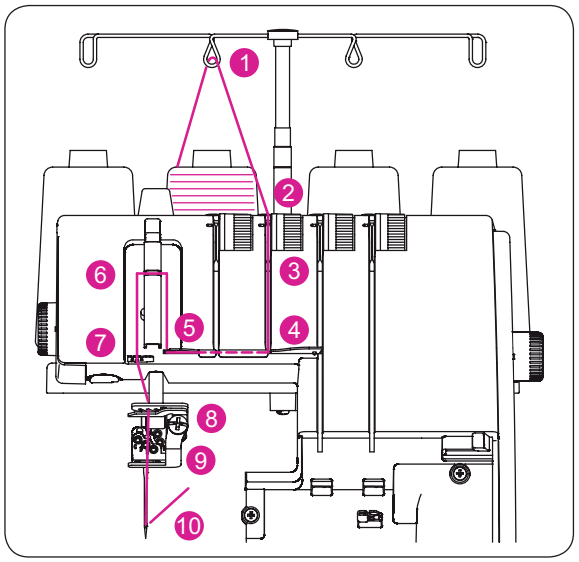

Udijevanje srednje iberdek bod/ lančani bod-igle (zeleno)

(oznaka D na držaču igle)

> **OPREZ:**
> Isključite glavni prekidač.

– Podignite šivaću stopicu u gornji položaj, kako bi se otvorile pločice regulatora napetosti konaca.

– Udijenite konac u srednju lančani bod-/iberdek iglu kako je prikazano od (1)–(10).

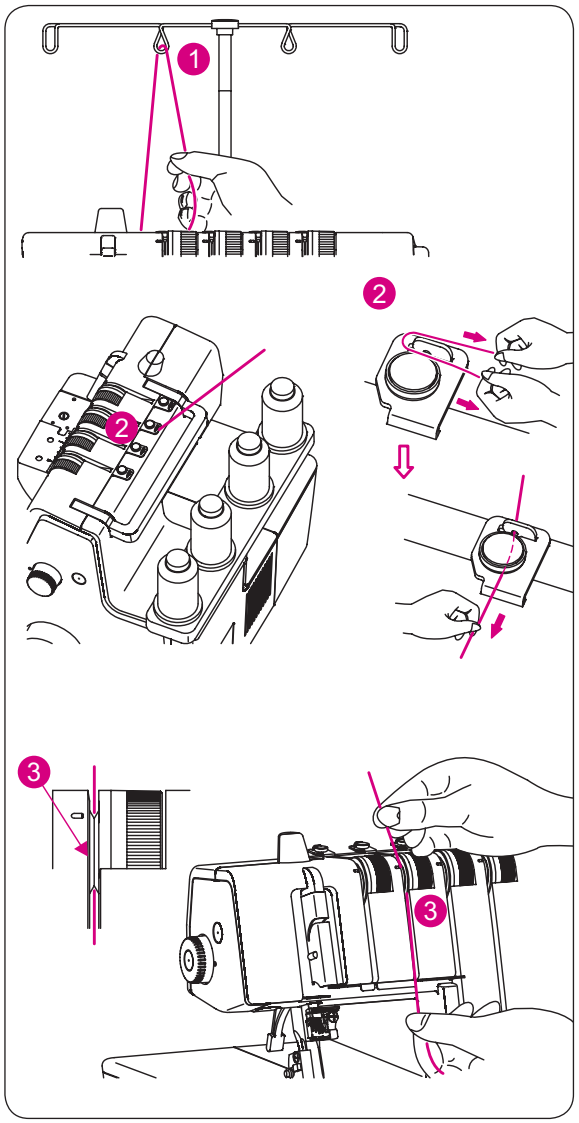

– Vodite konac kroz vodilice sa stražnje strane prema naprijed (1).

– Udijenite preko prednapinjaća, na način da konac povlačite u desno, sve dok ne sklizne u vodilicu (2). Zatim povucite konac kako je prikazano na slici sa desne strane prednapinjaća.

– Za vrijeme dok držite prstima konac, vodite ga između pločica napinjača i povucite ga prema dolje, kako bi bili sigurni, da je ispravno smješten između pločica napinjača (3).

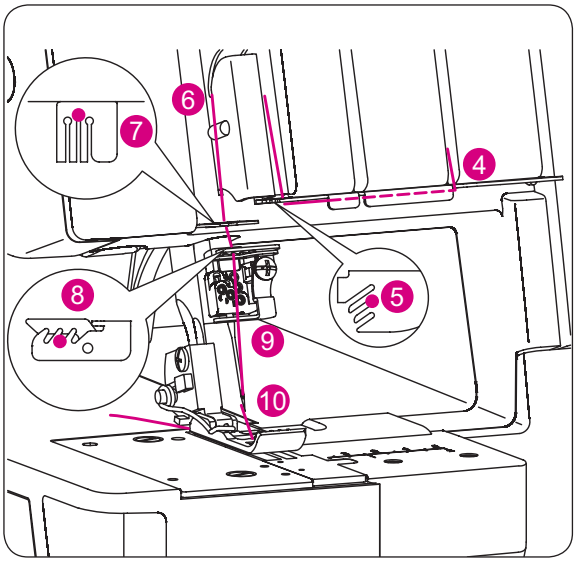

– Slijedite dalje vodilice konaca od (4)–(9).

NAPOMENA :

Vodite konac kroz usjek iza vodilice konca (5).
Gurnite konac kroz usjek na poklopcu davača konca (6).
Gurnite konac u srednji usjek vodilice konca (7-9).

– Prije nego gurnete konac u ušicu igle, provjerite da li se konac nalazi u vodilici konca ispod držača igle za iberdek bod.

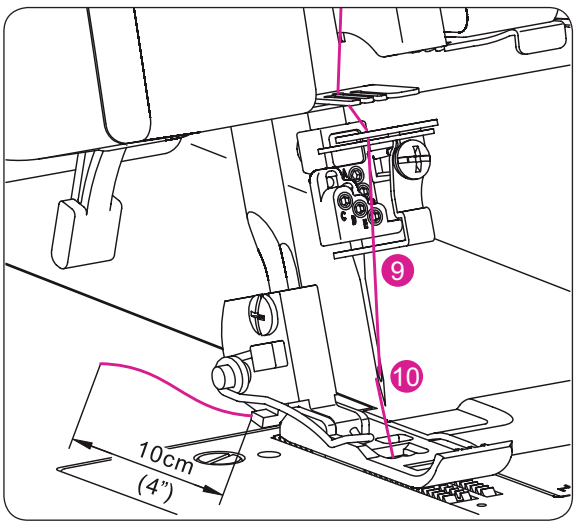

– Udijenite konac u srednju ušicu igle (10).

NAPOMENA :

Upotreba pincete koja se nalazi u poklopcu petljača nam olakšava udijevanje kroz ušicu igle.

– Izvucite konac oprilike oko 10 cm (4 Zoll) kroz ušicu igle i povucite konac iza stroja.
– Provedite konac nakon toga prema iza i ispod šivaće stopice.

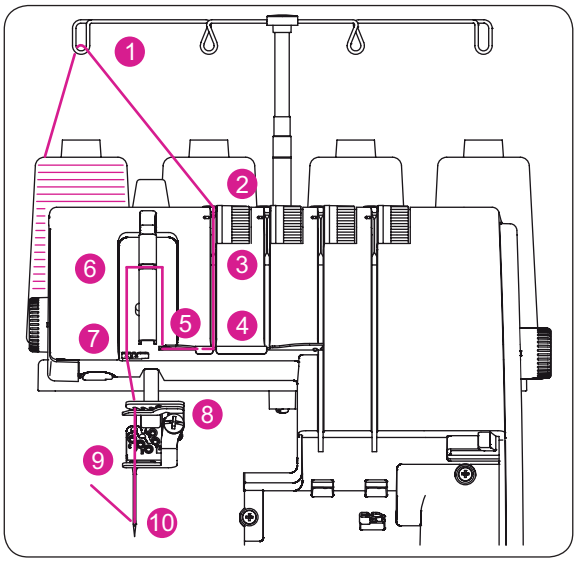

Udijevanje iberdek bod-igle (žuto)

(oznaka C na držaču igle)

> **OPREZ:**
> Isključite glavni prekidač.

– Podignite šivaću stopicu u gornji položaj, kako bi se otvorile pločice regulatora napetosti konaca.

– Udijenite konac u srednju iberdek bod/lančani bod-iglu kako je prikazano od (1)–(10).

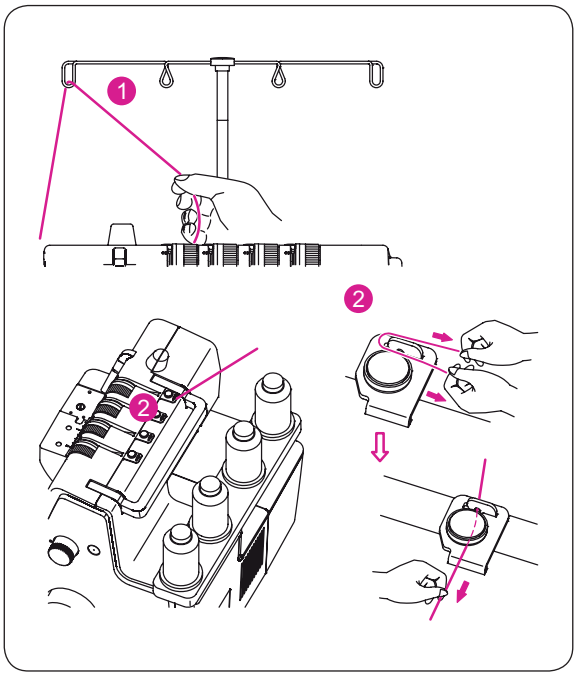

– Vodite konac kroz vodilice sa stražnje strane prema naprijed (1).

– Udijenite preko prednapinjaća, na način da konac povlačite u desno, sve dok ne sklizne u vodilicu (2). Zatim povucite konac kako je prikazano na slici sa desne strane prednapinjaća.

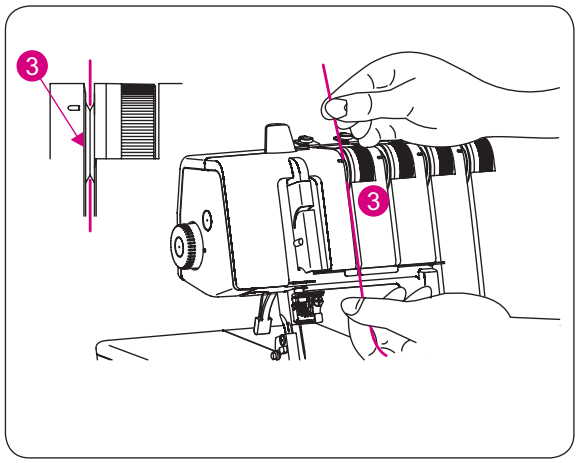

– Za vrijeme dok držite prstima konac, vodite ga između pločica napinjača i povucite ga prema dolje, kako bi bili sigurni, da je ispravno smješten između pločica napinjača (3).

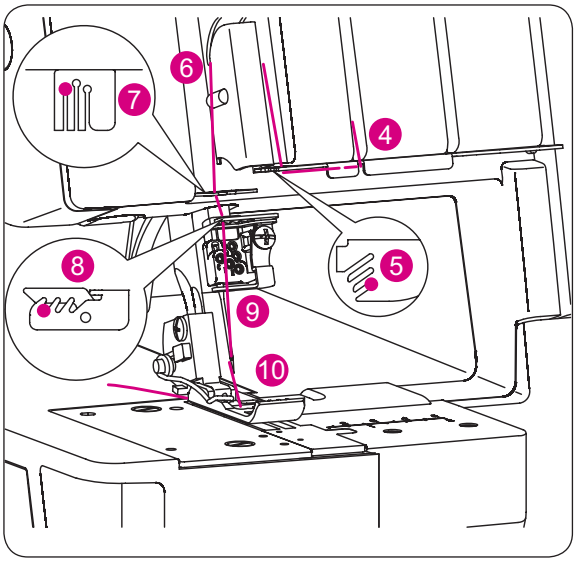

– Slijedite dalje vodilice konaca od (4)–(9).

NAPOMENA :

Vodite konac kroz usjek iza vodilice konca (5).
Gurnite konac kroz usjek na poklopcu davača konca (6).
Gurnite konac u lijevi usjek vodilice konca (7-9).

– Prije nego gurnete konac u ušicu igle, provjerite da li se konac nalazi u vodilici konca ispod držača igle za iberdek bod.

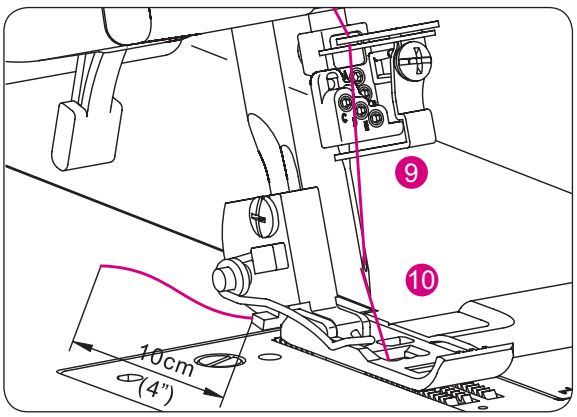

– Udijenite konac u lijevu ušicu igle (10).

NAPOMENA :

Upotreba pincete koja se nalazi u poklopcu petljača nam olakšava udijevanje kroz ušicu igle.

– Izvucite konac oprilike oko 10 cm (4 Zoll) kroz ušicu igle i povucite konac iza stroja.
– Provedite konac nakon toga prema iza i ispod šivaće stopice.

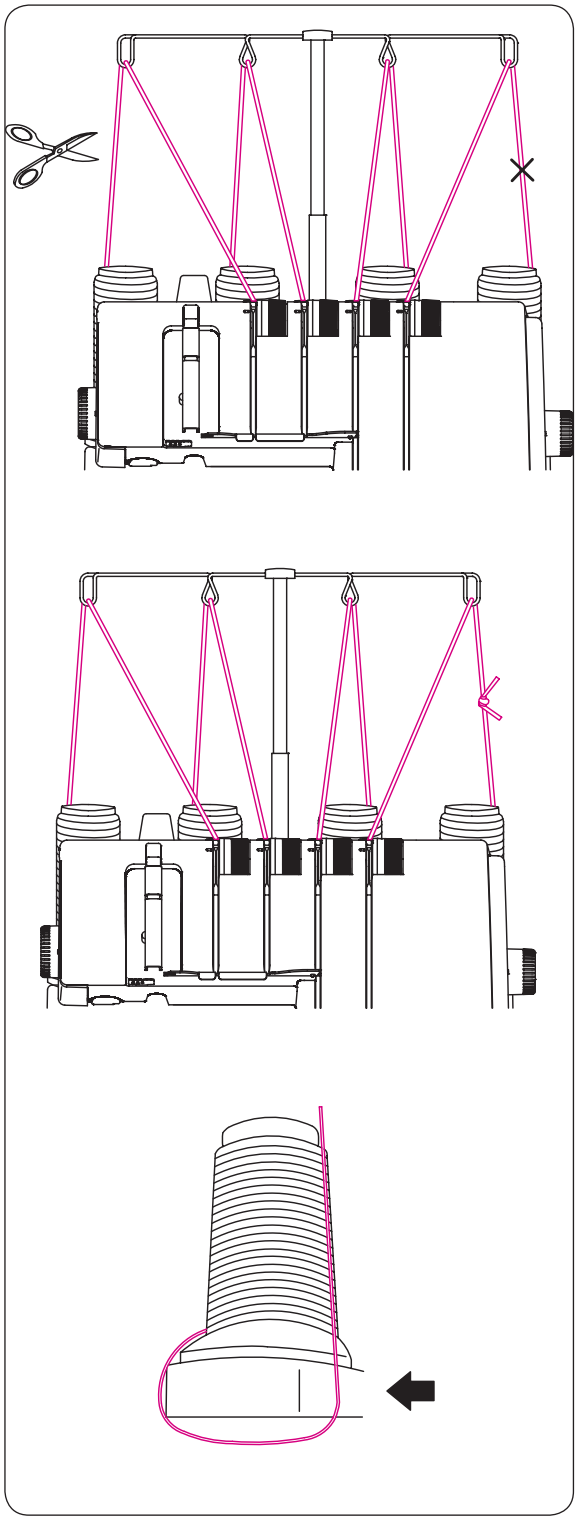

KAKO PROMJENITI KONCE

Metoda vezanja čvora

– Konac odrežite u blizini špule konca.

– Postavite nove špule konca na stalak.

– Zavežite zajedno u čvor stari i novi konac. Odrežite krajeve konaca na duljinu od 2-3 cm (1 Zoll) iza čvora. Ako kraće odrežete krajeve onda se može otpetljati čvor.

– Povucite čvrsto na oba kraja, kako bi provjerili, da li ćvor drži.

– Podignite šivaću stopicu u gornji položaj, kako bi se otvorile pločice regulatora napetosti konaca.

– Povucite konce pojedinačno kroz stroj.

– Ako se konci teže daju provlačiti kroz stroj, onda provjerite da se nisu slučajno konci zapetljali oko vodilica ili da konac nije ispod špule konca i omotao oko stalka.

– Kada dođete sa čvorom do ušice igle, **ZAUSTAVITE SE**, odnsno prestanite povlačiti dalje konac.

– Odrežite konac do čvora i udjenite konac rukom ili pincetom u ušicu igle.

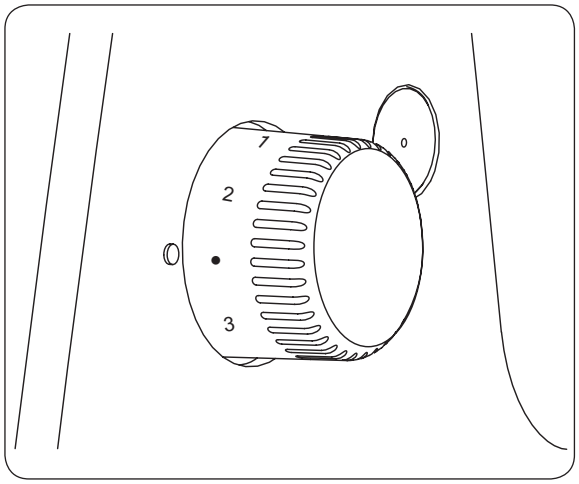

PODEŠAVANJE

Duljina boda

– Postavka-duljine boda bi morala u najčešćim slućajevima stajati na „•“.
– Postavite duljinu boda na • – 4, kada šivate deblje tkanine.
– Postavite duljinu boda na • 2 – 4, kada šivate tkanine sa visokim udjelom Stretcha.

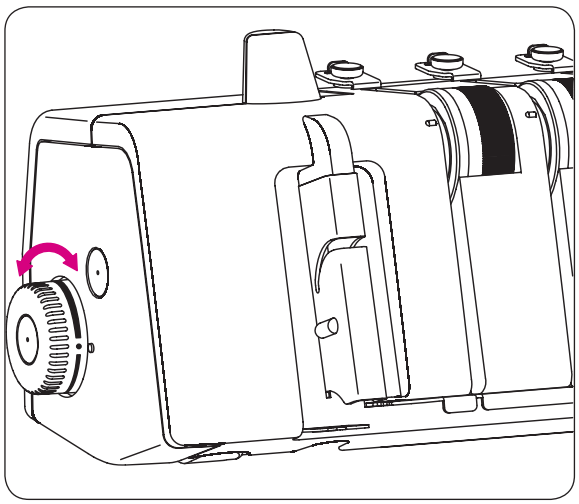

Pritisak na šivaću stopicu

Pritisak na šivaću stopicu tvornički je podešen, da je pogodan za šivanje srednje teških tkanina.

Većina materijala ne traži posebna podešavanja pritiska na šivaću stopicu. U nekim slućajevima je potrebna usklađenje pritiska, kao npr. kod šivanja laganih ili debljih tkanina.

Birajte u tom slućaju „•“ za normalni pritisak, „L“ za lagani pritisak i „H“ za veći pritisak.

– Za lagane tkanine smanjite pritisak.
– Za deblje tkanine povečajte pritisak.
– Šivajte jednu probu, kako bi postavili optimalan pritisak na šivaću stopicu prema Vašem šivaćem projektu.

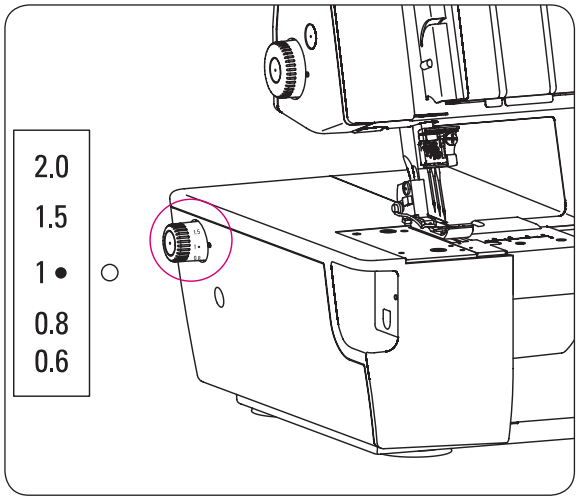

DIFERENCIJALNI TRANSPORT

– Diferencijalni transport je sistem, koji tkaninu „rasteže“ ili „nabire“, kada količina dovedene tkanine od prednjeg transportera u usporedbi sa stražnjim transporterom bude promjenjena.
– Odnos diferencijalnog transporta je dovoljan u odnosima od 0,6-2,0. Usklađivanje se vrši uz pomoć kotača za podešavanje diferencijalnog transporta.
– Upotreba diferencijalnog transporta je jako djelotvorna za prošivanje Jerseya i koso odrezanih tkanina
– Podešavanje „1“ kod podešavanja diferencijalnog transporta ima odnos 1:1.

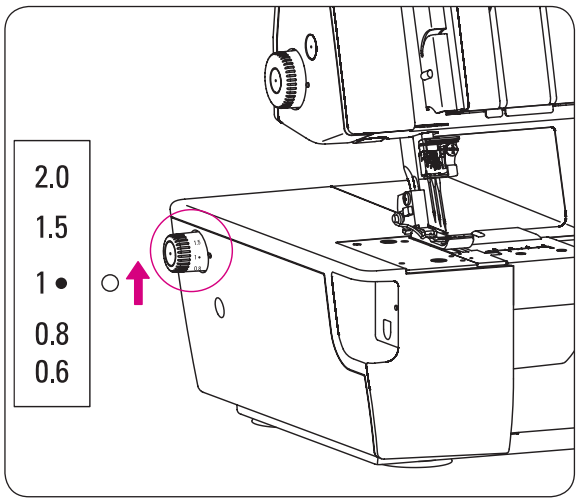

Nabrani iberdek bod (1–2.0)

- **Podešavanje diferencijalnog transporta za učinak nabiranja**

– Postavite diferencijalni transport kako je to gore prikazano na „1“.
– Birano podešavanje ovisi o materijalu koji moramo sašiti kao i o tkaninni koju moramo nabrati.
– Birajte odgovarajuće podešavanje na istovjetnoj tkanini za probu, prije nego počnete direktno na odjevnom predmetu.

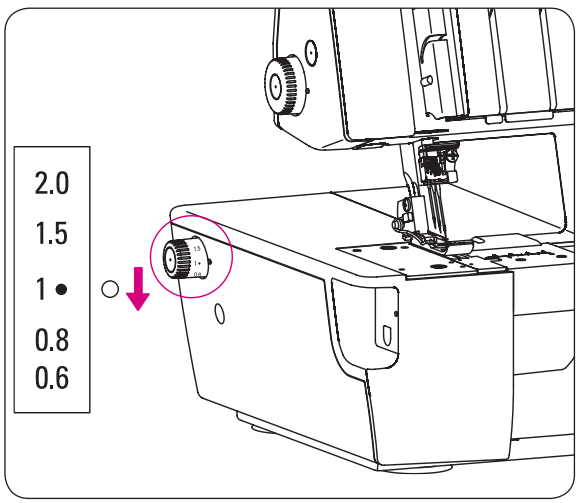

Rastegnuti iberdek bod (1–0.6)

- **Podešavanje diferencijalnog transporta za učinak rastezanja**

– Postavite diferencijalni transport između „0.6“ i „1“.

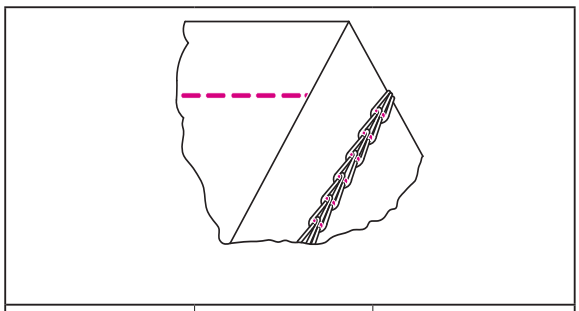

NP		Pogledajte stranicu 12
SL	2–4	Pogledajte stranicu 25

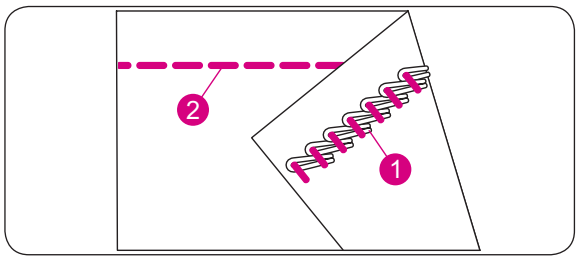

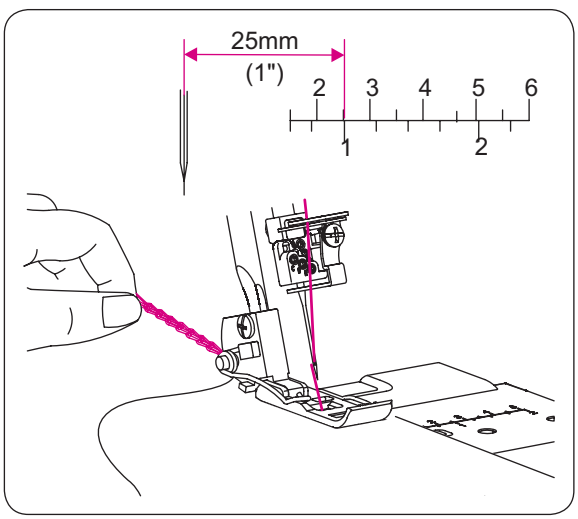

Pogledajte tabelu na stranici 15 za preporučenu napetost konca.

ŠIVANJE LANČANOG BODA

2-končani-lančani bod

NAPOMENA :

– Ove postavke napetosti konaca su samo naša preporuka.

– Pravilna napetost konaca ovisi o:

1. vrsti i debljini tkanine
2. debljini igle
3. veličini, vrsti i sastavu konca

– Duljina boda za lančani bod trebala bi biti postavljena na preko „•" (2 mm).

• Korektna napetost

– Postavite svaku napetost konca kako je preporučano i izvršite jedno probno šivanje na Vašoj tkanini.

2-končani-lančani bod				
Srednje debela tkanina	Podesivi regulator napetosti konaca			
	Žuto	Zeleno	Plavo	Ljubičasto
Polyester		**2.5**		**5.5**

• Podešavanje napetosti konca

Kada je lančani bod-/iglenog konca prelabav:

– Postavite na regulatoru napetosti konca od iglenog konca (zeleno) jednu veću vrijednost.

– ili postavite jednu nižu vrijednost na regulatoru napetosti konca od petljača konca lančanog boda(ljubučasto).

• Upute za šivanje

Lančani bod se šiva sa 2 konca, jednom iglom i jednim petljačem konca.

• Početak i završetak šivanja

– Kada započinjete sa šivanjem, povucite konce lagano iza stroja, sve dok igla ne ubode u tkaninu

– Kada započinjete sa šivanjem, nakon udijevanja stroja, šivajte 2-3cm na jednom ostatku tkanine i prošivajte lančić van stroja.

– Na kraju šivanja povucite lagano tkaninu i prošivajte lančić.

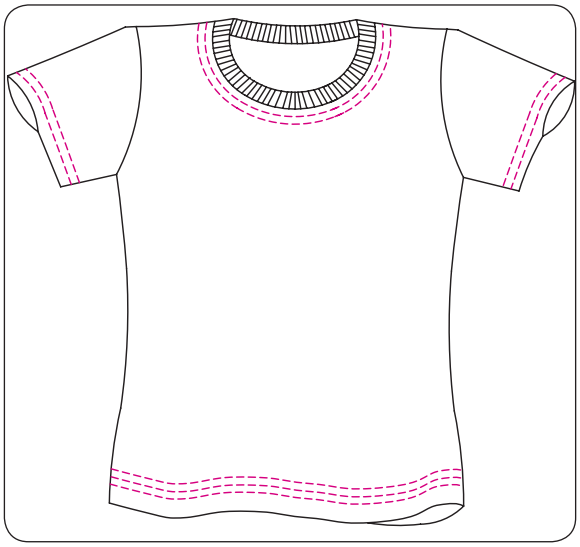

ŠIVANJE IBERDEK BODA

– Ovaj stroj može šivati jedan 5,6 mm široki 3-končani-iberdek bod.
– Iberdek bod se može koristiti za porube, štepanje šavova, preklopne porube na vratu ili rukavu(na slici prikazano) ili kod dekorativnog šivanja.
– Iberdek bod se najbolje koristi kod elastičnih štrikanih i Jersey tkanina.
– On se može također koristiti kod pletenih tkanina kao Denim; pri tome se mora jako paziti kod podešavanja napetosti jer će u suprotnom konac pucati ili će se bodovi ispuštati.
– Ako bi došlo kod šivanja Denima do ispuštanja uboda onda prvo što morate napraviti je da izmjenite igle i onda uskladite napetost konaca (gore-dolje za pola broja od preporučane vrijednosti).

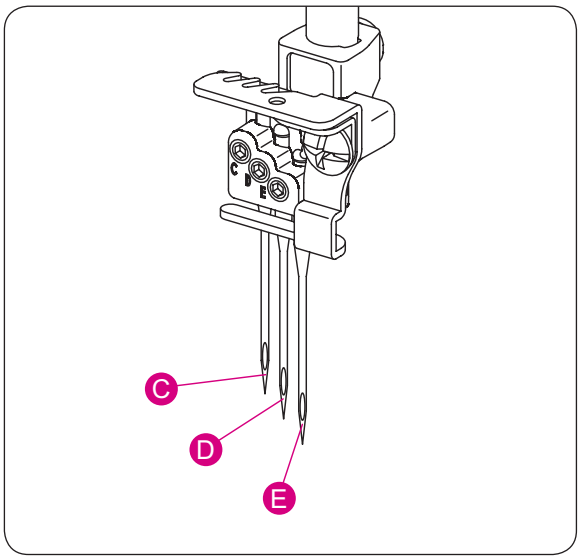

Postavljanje stroja

OPREZ:
Isključite glavni prekidač.

– Otvorite poklopac petljača. (pogledajte stranicu 9).
– Za iberdek ubod od 5,6 mm širine umetnite desnu iberdek-iglu (E), srednju iberdek-iglu (D) i lijevu iberdek-iglu (C). (pogledajte stranicu 12).
– Vodite konac kroz igle (E), (D) i (C) zatim u lančani bod-petljač konca (ljubičasto) (pogledajte stranice 18-23)

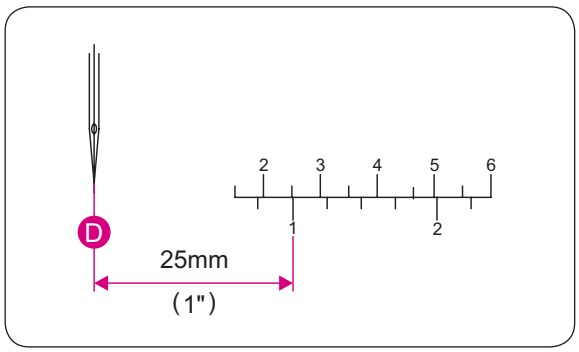

– Skala na pokrivalu za iberdek bod prikazuje udaljenost prema srednjoj iberdek-igli.
– Koristite ovu skalu za korektno pozicioniranje ruba tkanine.
– Zatvorite poklopac petljača.

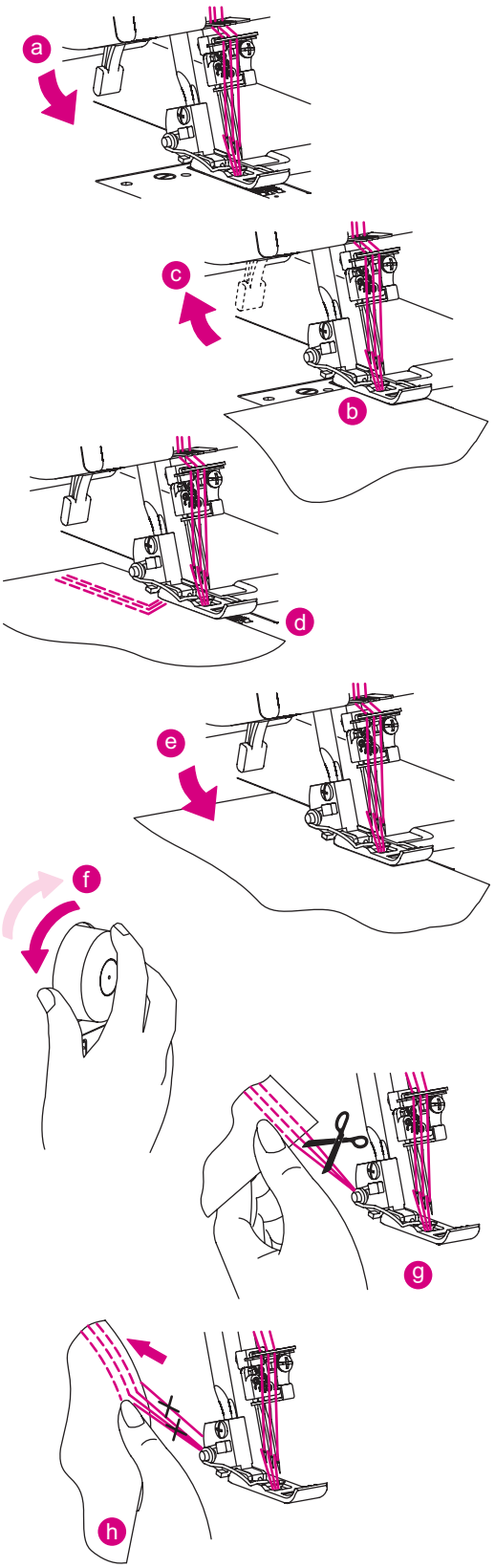

Dodatne informacije o iberdek bodu

- **Na početku šivanja**

(a) podignite šivaću stopicu.

(b) polegnite tkaninu ispod šivaće stopice iza igli.

(c) spustite šivaću stopicu.

NAPOMENA:

Kada započinjete sa šivanje na sredini tkanine, polegnite tkaninu na željenu početnu šivaću poziciju.

- **Na kraju šivanja**

(d) zaustavite se kod šavnog kraja.

(e) podignite šivaću stopicu.

(f) okrenite zamašnjak za jedan okretaj(u suprotnom smjeru kazaljke na satu) i zatim jedan okretaj unazad u suprotnom smjeru (u smjeru kazaljke na satu).

(g) povucite tkaninu lagano umazad iza stroja i odrežite konce, kako bi mogli izvaditi tkanin

NAPOMENA:

(h) ove napomene vrijede za šivanje sa iberdek ubodom, pošto nije moguće stvaranja lančića izvan tkanine kao kod endlanja.

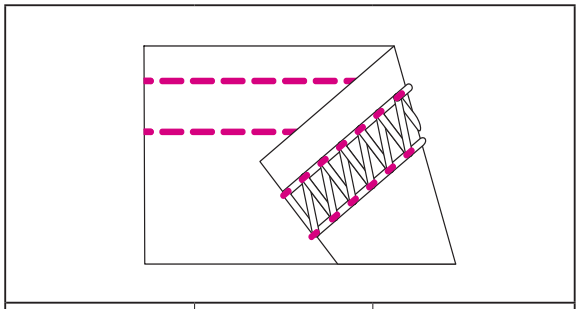

NP	/	Pogledajte stranicu 12
SL	3–4	Pogledajte stranicu 25

Pogledajte tabelu na stranici 15 za preporučenu napetost konca.

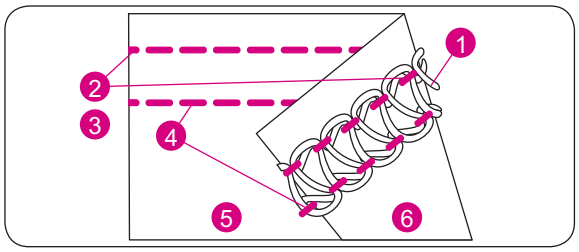

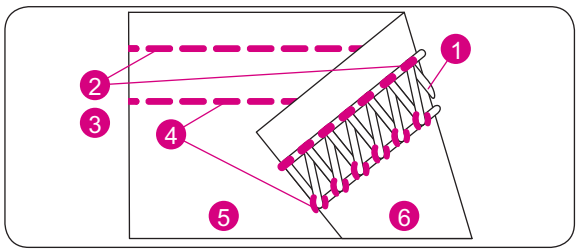

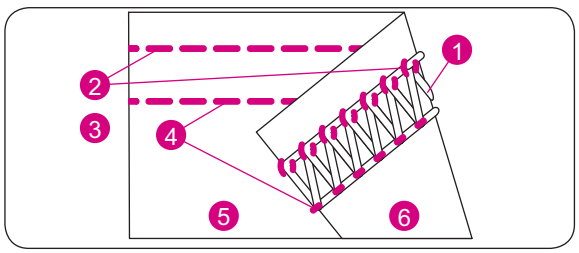

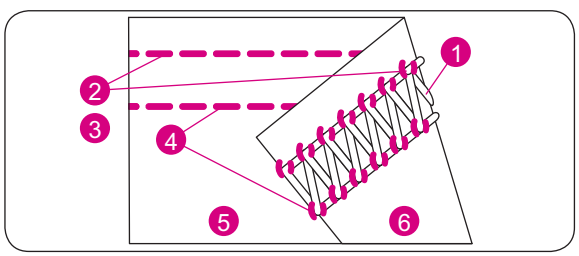

3-končani-iberdek bod

NAPOMENA :

– Ove postavke napetosti konaca su samo naša preporuka.

– Pravilna napetost konaca ovisi o:
  1. vrsti i debljini tkanine
  2. debljini igle
  3. veličini, vrsti i sastavu konca

– Duljina boda za iberdek bod trebala bi biti postavljena na preko „•" (2,5 mm).

• Korektna napetost

– Postavite svaku napetost konca kako je preporučano i izvršite jedno probno šivanje na Vašoj tkanini.

3-končani-iberdek bod-široki				
Tkanina	Podesivi regulator napetosti konaca			
	Žuto	Zeleno	Plavo	Ljubičasto
Polyester	**4.0**		**4.0**	**4.0**

3-končani-iberdek bod-uski				
Tkanina	Podesivi regulator napetosti konaca			
	Žuto	Zeleno	Plavo	Ljubičasto
Polyester	**4.0**	**4.0**		**4.0**

• Podešavanje napetosti konca

Ako je konac iberdek-petljača konca labav:

– Postavite jednu višu vrijednost na regulatoru napetosti konca za iberdek-petljač konca (ljubičasto).

Ako je napetost lijevog iberdek boda-igleni konac prelabav:

– Postavite na regulatoru napetosti konca od lijevog iberdek-iglenog konca (žuto) jednu veću vrijednost.

– ili postavite jednu nižu vrijednost na regulatoru napetosti konca od iberdek-petljača konca (ljubičasto).

Kada je desni iberdek bod-igleni konac prelabav:

– Postavite na regulatoru napetosti konca od desnog iberdek-iglenog konca (zeleno) ili (plavo) jednu veću vrijednost.

– ili postavite jednu nižu vrijednost na regulatoru napetosti konca od iberdek-petljača konca (ljubičasto).

Ako se sa gornje strane tkaninne između iglenih konaca stvaraju izbočine:

– Postavite jednu nižu vrijednost na regulatoru napetosti konca od iberdek-petljača konca (ljubičasto).

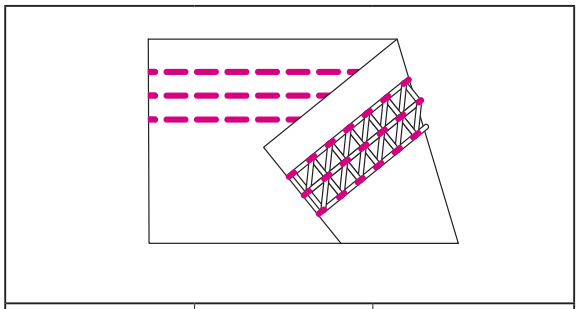

NP	...	Pogledajte stranicu 12
SL	3–4	Pogledajte stranicu 25

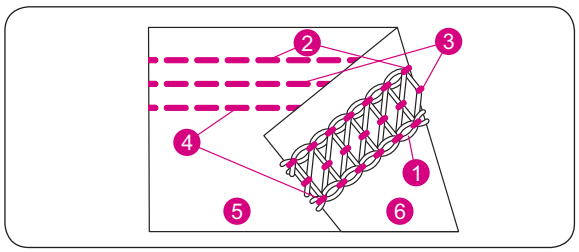

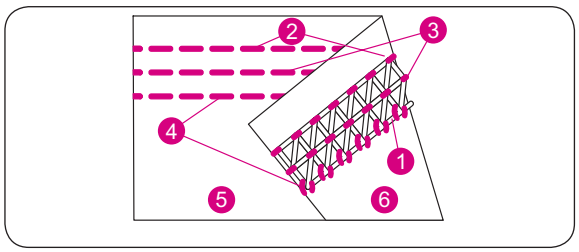

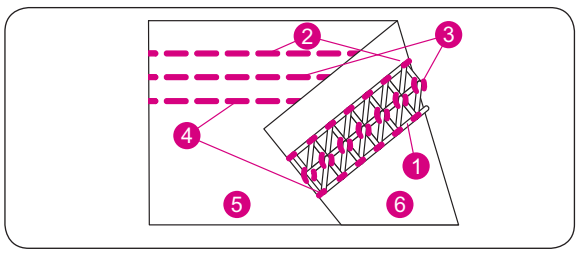

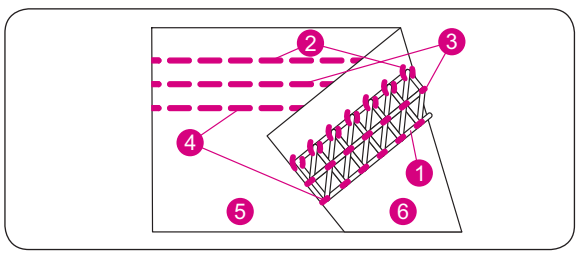

Pogledajte tabelu na stranici 15 za preporučenu napetost konca.

4-končani-iberdek bod

NAPOMENA :

– Ove postavke napetosti konaca su samo naša preporuka.

– Pravilna napetost konaca ovisi o:
  1. vrsti i debljini tkanine
  2. debljini igle
  3. veličini, vrsti i sastavu konca

– Duljina boda za iberdek bod trebala bi biti postavljena na preko „•" (2,5 mm).

• Korektna napetost

– Postavite svaku napetost konca kako je preporučano i izvršite jedno probno šivanje na Vašoj tkanini.

4-končani-iberdek bod				
Tkanina	Podesivi regulator napetosti konaca			
	Žuto	Zeleno	Plavo	Ljubičasto
Polyester	**4.0**	**4.0**	**4.0**	**4.0**

• Podešavanje napetosti konca

Ako je konac iberdek bod-petljača konca labav:

– Postavite jednu višu vrijednost na regulatoru napetosti konca za iberdek-petljač konca (ljubičasto).

Kada je lijevi igleni-iberdek konac prelabav:

– Postavite na regulatoru napetosti konca od lijevog iberdek-iglenog konca (žuto) jednu veću vrijednost.

– ili postavite jednu nižu vrijednost na regulatoru napetosti konca od iberdek-petljača konca (ljubičasto).

Ako je napetost srednjeg liberdek bod-igleni konac prelabav:

– Postavite na regulatoru napetosti konca od srednjeg iberdek-iglenog konca (zeleno) jednu veću vrijednost.

– ili postavite jednu nižu vrijednost na regulatoru napetosti konca od iberdek-petljača konca (ljubičasto).

Kada je desni igleni-iberdek konac prelabav:

– Postavite na regulatoru napetosti konca od desnog iberdek-iglenog konca (plavo) jednu veću vrijednost.

– ili postavite jednu nižu vrijednost na regulatoru napetosti konca od iberdek-petljača konca (ljubičasto).

Ako se sa gornje strane tkaninne između iglenih konaca stvaraju izbočine:

– Postavite jednu nižu vrijednost na regulatoru napetosti konca od iberdek-petljača konca (ljubičasto).

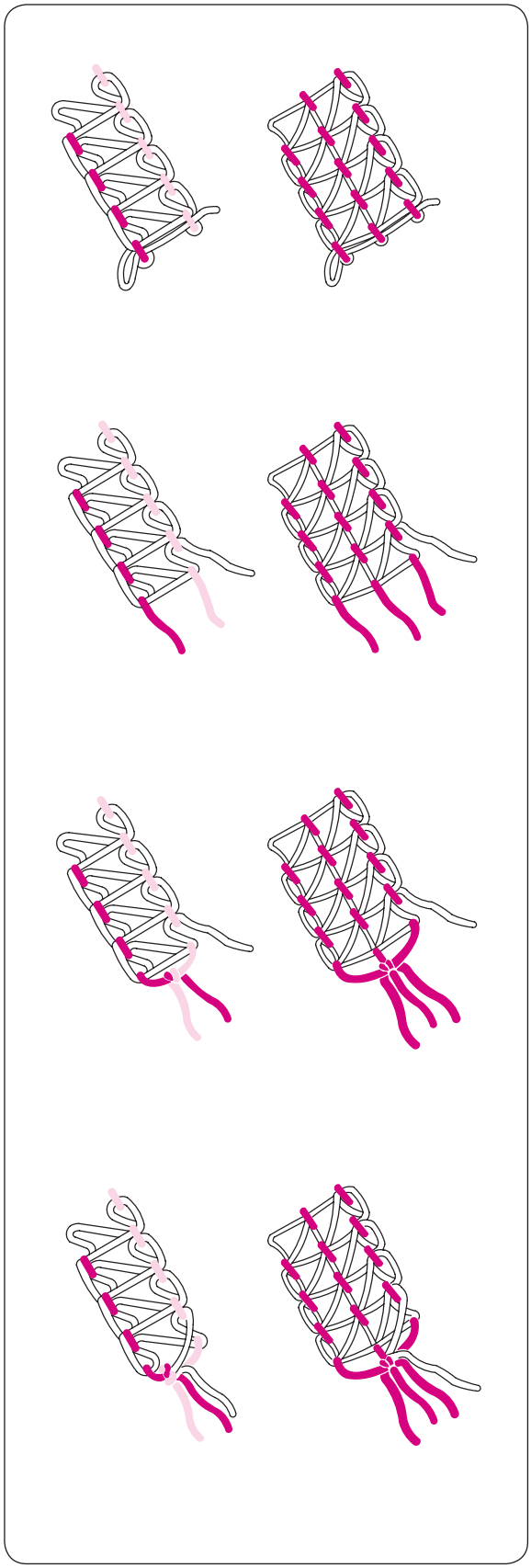

Osiguranje kraja šava

– Budući da se iz iberdek boda mogu postojeći šavovi lako otpetljati, konac peljača na kraju šivanja izvucite tako da možete osigurati završetak šava kako slijedi.

– Kod šivanja na rubu kanine između konaca, koji izlaze iz ruba tkanine, prvo zavežite u čvor iglene konce (2 ili 3 konca), kako je prikazano na slici sa lijeve stane. Zavežite ove konce zajedno sa koncem petljača.

– Kada ste završili sa šivanjem u sredini, povucite iglene konce (2 ili 3 konca) sa donje strane tkanine van i zavežite ih u čvor kako je gore opisano.

– Odrežite prekomjerene konce.

NAPOMENA :

– Normalno se ne otpetljavaju šavovi na početku šivanja; iz sigurnosnih razloga trebali bi se isto ti krajevi konaca kako je gore opisano osigurati.

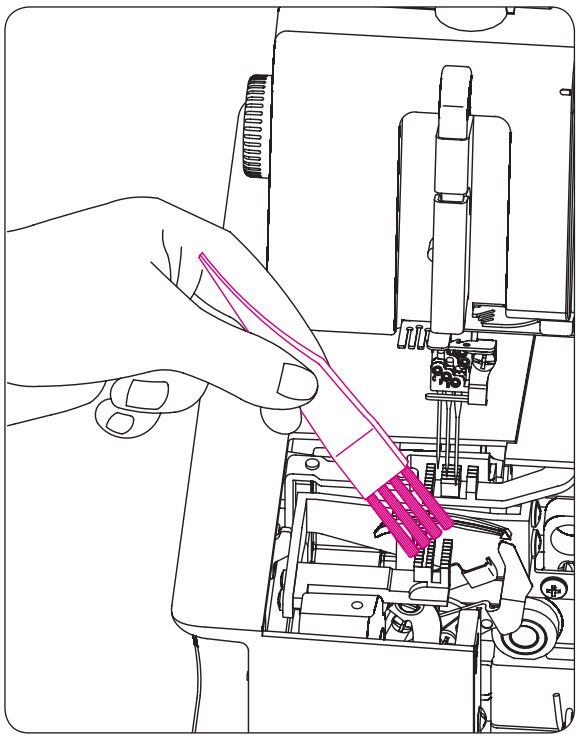

ODRŽAVANJE STROJA

Čišćenje stroja

OPREZ:
Prije čišćenja stroja izvucite mrežni utikač iz zidne utičnice.

– Odstranite sa suhim kistom ostatke prašine iz područja petljača konaca i područja oko reznih noževa.

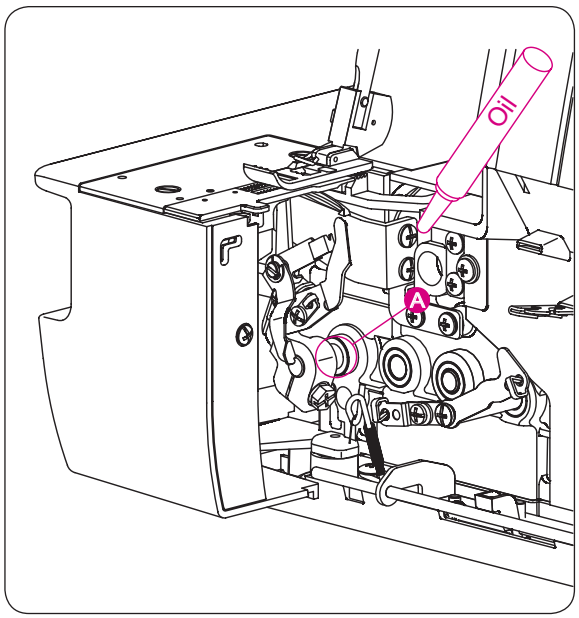

Uljenje stroja

OPREZ:
Prije čišćenja stroja izvucite mrežni utikač iz zidne utičnice.

– Stroj morate nakon temeljnog čišćenja i podmazati sa jednom kapi ulja na označenim mjestima.

NAPOMENA:

Koristite samo ulje za šivaći stroj. Niti jedno drugo ulje se ne smije koristiti jer će doći do velike štete.

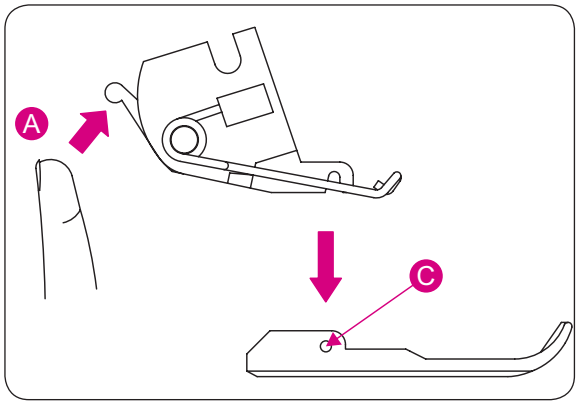

DODATNI PRIBOR

Slijedeće opcijske dodatne stopice, koje su specijalno izrađene za ovaj stroj, mogu se odvojeno dokupiti.

NAPOMENA:

Nemojte koristiti šivaće stopice od drugih strojeva. Upotreba krivih šivaćih stopica može prouzročiti smetnje između igle i noža a to može biti opasno.

Snap-on šivaće stopice ovog stroja omogućuju nam jednostavnu i brzu izmjenu šivaćih stopica.

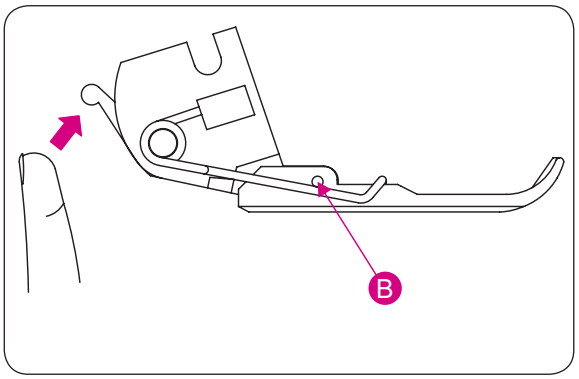

Snap-on brzo izmjenjiva šivaća stopica

- **Odstraniti**

– Okrenite zamašnjak, kako bi iglu podigli u gornju poziciju.

– Podignite šivaću stopicu.

– Pritisnite crvenu polugu (A) sa stražnje strane nosača šivaće stopice prema gore, tako da se nožica(stopica) otpusti. Pritisnite držač stopice u drugu poziciju i povucite šivaću nožicu(stopicu) u lijevo.

- **Izmjena**

– Smjestite šivaću nožicu(stopicu) ispod držača stopice, tako da stane na osovinicu (C) u utor (B). Spustite šivaću stopicu.

– Ako se šivaća nožica ne može jednostavno sjestiti ispod držača nožice, podignite polugu šivaće stopice u gornji položaj, dok je držite u toj poziciji, smjestite nožicu ispod držača nožice. Spustite šivaću stopicu.

– Podignite držač šivaće nožice i provjerite, da ste pravilno učvrstili nožicu na držač nožice.

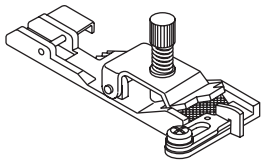

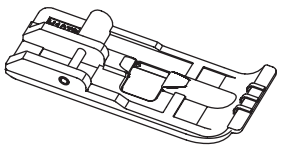

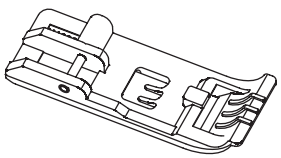

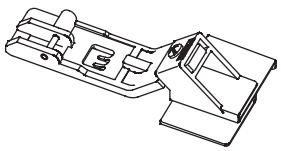

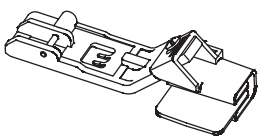

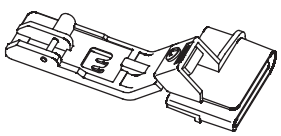

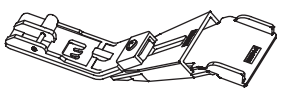

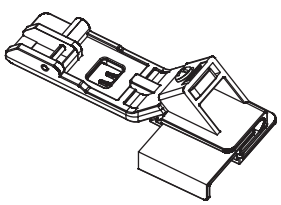

Opcijski pribor za iberdek

- **Stopica za ušivanje gumirane trake**

– Stopica za ušivanje gumirane trake vodi i nabire gumiranu traku kod čvrstih šavova. Idealno za donji veš, kupače kostime, sportsku odjeću i kućni tekstil.

- **Stopica za našivanje končanog umetka i vodilica**

– Ova šivaća stopica vodi dekorativne i fine konce sa debljinom do 2 mm točno i pecizno ispod iberdek boda-šava, dok oni budu čvrsto ušiveni. Alternativno se može ova stopica poslužiti za stavaranje i našivanje paspula.

- **Standardna-prozirna šivaća stopica**

– Prozirna šivaća stopica pruža perfektni pogled na Vaš šivaći projekt. Ona je idealna za označene dekorativne ubode i pozicioniranje jednog šava na početku ili kraju.

- **Stopica za čipku**

– Za šivanje čipke, traka i poruba. Donji rub tkanine se istovremeno porubljuje sa jednim uskim ili širokim iberdek bodom, pri tome nastaje ravni spojni šav.

- **Paspul aparat stopica za kose trake koje nisu pretodno presavinute**

– Paspul aparat u kojeg možete staviti kosu traku koja nije prethodno presavinuta u širini od 25 do 28 mm. Za bolji profesionalni rezultat možete koristiti kose trake vlastite proizvodnje.

- **Stopica za običan porub**

– Stopica za običan porub šiva šavove sa dubinom od 2,5 cm brzo i jednostavno. Jedan uski ili široki iberdek šav može poslužiti za obrub reznog ruba.

- **Stopica za šivanje gurtni**

– Stopica za šivanje gurtni koristi se za preklapanje kosih traka ili jednostrukog pasapula, koja se koristi brzo i jednostavno sa iberdek bodom ili lančanim bodom za tregere ili gurtne.

- **Stopica za porub i stopica za čipke**

– Ova šivaća stopica šiva trake ili čipke na rub tkanine, koja se preklapa ujedno na porub.Iberdek bod porubljuje oba ruba istovremeno, dok se materijal preklapa za 1cm.

RJEŠAVANJE PROBLEMA

Problem	Uzrok	Rješenje stranica
Transport tkanine	1. Podesite jednu veću duljinu boda. 2. Povečajte kod deblje tkanine pritisak na šivaću stopicu. 3. Smanjite kod tanjih tkanina pritisak na šivaću stopicu.	25 25 25
Igla puca	1. Pravilno umetnite iglu. 2. Zategnite čvrsto vijak igle. 3. Koristite za deblje tkanine i jednu deblju iglu	12 12 12
Konac puca	1. Provjerite put udijevanja konca. 2. Provjerite, da li se konac zapetljao ili je zahvačen. 3. Pravilno umetnite iglu. 4. Umetnite jednu novu iglu; umetnuta igla bi mogla biti savinuta ili imati tupi vrh. 5. Koristite samo kvalitetne konce. 6. Otpustite napetost konca.	15–23 20 12 12 37 27–31
Ubodi se ispuštaju	1. Umetnite jednu novu iglu; umetnute igle bi mogle biti savinute ili imati tupi vrh. Koristite ELx705 Overlock sistem igle najbolje rezultate u endlanju a može i 130/705H. 2. Zategnite čvrsto vijak igle. 3. Pravilno umetnite iglu. 4. Promjenite vrstu ili debljinu igle. 5. Provjerite put udijevanja konca. 6. Povečajte pritisak na šivaću stopicu. 7. Koristite samo kvalitetne konce.	12 12 12 12 15–23 25 37
Neravnomjerni ubodi.	1. Uskladite napetosti konaca. 2. Provjerite, da li se konac zapetljao ili je zahvačen. 3. Provjerite put udijevanja konca.	27 20 15–23
Nabiranje šava	1. Otpustite napetost konca. 2. Provjerite, da li se konac zapetljao ili je zahvačen. 3. Koristite jedan kvalitetan tanki konac. 4. Smanjite duljinu boda. 5. Smanjite kod tanjih tkanina pritisak na šivaću stopicu.	27–31 20 37 25 25
Tkanina se gužva	1. Zatvorite prije šivanja poklopac petljača. 2. Provjerite, da li se konac zapetljao ili je zahvačen. 3. Heftajte debele slojeve tkanina prvo sa običnim šivaćim strojem, prije nego šivate sa ovom endlericom.	9 20
Stroj se ne pokreće	1. Priključite stroj na naponsku utičnicu i uključite ga na glavnom prekidaču. 2. Zatvorite poklopac petljača.	9, 10

TABELA PRIMJENE za TKANINU, KONAC i IGLU

Pletivo			
Tkanina		Konac	koristi igle sistema 130/705H ili za bolje rezultate u šivanju ELx705
lagano	Batist Organdy Voile Krepp	Pamuk: #100 Svila/Viskoza: #100 predeni konac: #80– #90 Polyester: #80– #100	#80/12
srednja	Musseline Seersucker Satin Gabardine Tkanina za odjela	Pamuk: #60– #80 Svila/Viskoza: #50 predeni konac: #60– #80 Polyester: #60– #80	#90/14, #80/12
teško	Oxford Jeans tkanina Tweed Serge Kord	Pamuk: #40– #60 Svila/Viskoza: #40– #60 predeni konac: #60– #80 Polyester: #50– #80	#90/14

Jersey i štrikane tkanine			
Tkanina		Konac	koristi igle sistema 130/705H ili za bolje rezultate u šivanju ELx705
lagano	Jersey i štrikane tkanine	predeni konac: #80– #90 Polyester: #60– #80	#80/12
srednja	Jersey i štrikane tkanine	predeni konac: #60– #80 Polyester: #60– #80 Pamuk: #60– #80	#90/14, #80/12
teško	Vuna (pletena, štrikana)	predeni konac: #60– #80 Polyester: #50– #60 Predeni konac (Nylon) Predeni konac (Polyester)	#90/14, #80/12

SPECIFIKACIJA
Tehnički podaci

Informacije o ubodima	4 uboda 1-3 igle 1 petljača konca	
Igleni sistem	koristi igle sistema 130/705H ili za bolje rezultate u šivanju ELx705	
Iberdek bod-razmak igala	dvije igle: 2,8 mm (usko), 5,6 mm (široko) tri igle: 5,6 mm	
Podešavanje diferencijal-nog transporta	rastezanje 0.6–1 nabiranje 1–2	
Podizanje šivaće stopice	4,5 mm	
Brzina šivanja	1300 uboda u minuti	
Nožni reostat	Typ 4C–316B za (USA/Kanada)	Typ 4C–316C / 4C–326C / 4C–326G / 4C–345G za druge zemlje
Mjere (LxBxH) mm	336 x 263 x 294	
Težina (kg)	6,8	

HR – 02/2017 – 3. izdanje
5040003.0.17
© BERNINA International AG
Steckborn CH, www.bernina.com

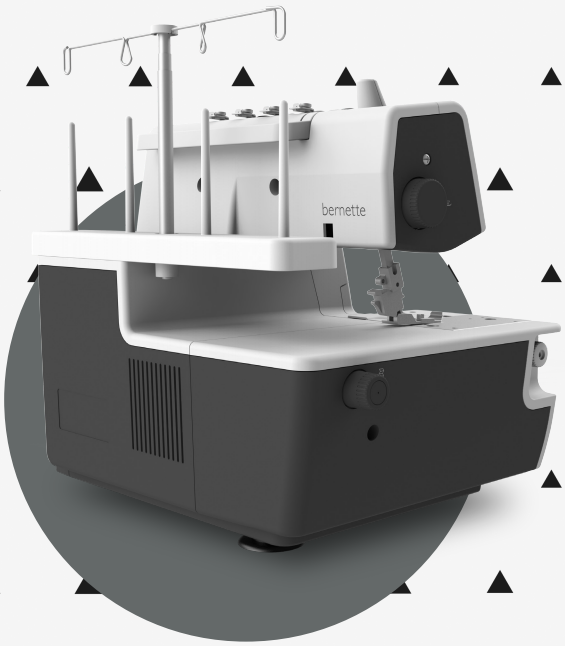

www.mybernette.com/yellow-shirt

HR – 02/2017 – 3. izdanje
5040003.0.17
© BERNINA International AG
Steckborn CH, www.bernina.com