b33

Kezelési útmutató

bernette
SWISS DESIGN

TARTALOMJEGYZÉK

ALAPVETŐ RÉSZEK

A gép részeinek neve 6
A géppel szállított kiegészítők 7
Porvédő huzat 7
Varróasztal 7
Kiegészítős doboz 7
Varrás a szabadkar segítségével 8

FELKÉSZÜLÉS A VARRÁSRA

A gép áram alá helyezése 8
A varrási sebesség szabályozása 8
Talpemelő 9
Talpcsere 9
A talpszár felrakása és eltávolítása 9
A tű cseréje 10
Anyag-és tűtáblázat 10
A cérnatartó tüske felhelyezése 11
Az orsótok eltávolítása és behelyezése 11
Orsózás 12
Az orsótok befűzése 12
A gép befűzése 13
Tűbefűző 13
Az alsószál felhozása 14
Szálfeszítő tárcsa 14
Öltésminta kiválasztó gomb 15
Öltéshossz gomb 15
Visszavarró kar 16
Az anyagtovábbító fogazat lesüllyesztése és felemelése 16

EGYSZERŰ VARRÁS

Egyenes öltés 17
Sorvezető 18
Fordulás sarkoknál 18

HASZONÖLTÉSEK

Cikk-cakk 18
3 pontos egyenes öltés 19
Sztreccs overlock öltés 19
Tripla egyenes öltés 20
Tripla cikk-cakk öltés 20
Gombfelvarrás 21
Négy pontos gomblyuk 22
Cipzár behelyezése 23
Rejtett öltés 23

DÍSZÍTŐ ÖLTÉS

Vari-overlock (kagyló szegély) 24
Smokkolás 24
Applikáció 25
Sztreccs öltésminták 25

A GÉP KARBANTARTÁSA

Az orsótok és a hurokfogóház tiszítása 26
A hurokfogóház eltávolítása 26
A hurokfogóház összeszerelése 26
Olajozás 27
Az anyagtovábbító fogazat tisztítása 27

Hibaelhárítás

Öltésminta

Áttekintés 29

FONTOS

Az itt részletezett alapvető biztonsági előírások követése nélkülözhetetlen elektromos készülék működtetése esetén:

Kérjük, figyelmesen olvassa át a kezelési útmutatót, mielőtt a gépet használni kezdené.

Tartsa a kezelési útmutatót a géppel egy helyen, és ne felejtse el mellékelni azt, ha a gépet egy másik személynek adja át.

Mindig áramtalanítsa a gépet, ha azt nem használja, vagy nincs felügyelet alatt. Húzza ki a gépet a konnektorból.

VESZÉLY!

Az áramütés veszélyének csökkentése érdekében:

1. Soha ne hagyja a gépet őrizet nélkül, ha áram alatt van.
2. Mindig húzza ki a gépet a csatlakozó aljzatból használat után rögtön, valamint tisztítás előtt.
3. LED SUGÁRAZÁS: Ne nézzen közvetlenül a LED lámpába optikai eszközökkel.

FIGYELMEZTETÉS!

Égési sérülések, áramütés és személyi sérülés elkerülése végett:

1. A gépet nem használhatják 8 év alatti gyermekek, valamint csökkent fizikai, érzékelésbeli, mentális képességű személyek, vagy a gép működtetéséhez tapasztalattal és tudással nem rendelkező személyek Kivéve, ha útmutatást kaptak a gép használatával kapcsolatban, valamint tájékoztatást a fennálló veszélyekről is, egy, a biztonságukért felelős személytől.
2. Ez a gép nem játékszer. Különös odafigyelés szükséges, ha a gépet gyermek használja, gyermek közelében használja, vagy csökkent érzékelésbeli képességekkel rendelkező személyek használják.
3. A gépet kizárólag rendeltetésszerűen használja, a kezelési útmutatóban leírtak szerint. Csak gyártó által ajánlott kiegészítőket használjon.
4. Figyeljen oda a gyermekekre, hogy ne játszhassanak a géppel.
5. Soha ne ne használja a gépet, ha annak zsinórja vagy csatlakozója megsérült, ha nem működik megfelelően, ha leejtették vagy sérült, netán vízbe ejtették. Vigye vissza a gépet az Önhöz legközelebb lévő márkaszervizbe vagy viszonteladójához bevizsgálás, javítás, elektromos vagy mechanikai beállítás céljából.
6. Soha ne működtesse a gépet eldugult szellőzőnyílásokkal. Tartsa tisztán a gép szellőzőnyílásait és pedálját az összegyűlő anyagfoszlányoktól, portól, és ruhadaraboktól.
7. Tartsa távol ujjait a forgó részektől. Különösen figyeljen oda a tű környékén.
8. Mindig megfelelő tűlemezt használjon. Nem megfelelő tűlemez használata a tű töréséhez vezethet.
9. Ne hasznájon görbe tűket.
10. Ne húzza vagy tolja az anyagot varrás közben. Ez a tű töréséhez vezethet.
11. Kapcsolja ki a gépet ("O" pozíció), amikor módosításokat végez a tű környékén, befűzéskor, a tű cseréjekor, az alsószál befűzésekor, talpcserekor, stb.
12. Mindig húzza ki a gépet, ha tisztítást vagy karbantartási munkát végez, például kicseréli a varrófényt, vagy bármely más, a kezelési útmutatóban említett karbantartást végez. A gép tiszítása és karbantartása gyermekek által, felügyelet nélkül nem történhet.
13. Soha ne dobjon vagy helyezzen semmilyen tárgyat a gép nyílásaiba.
14. A gépet csak száraz és védett helyen használja. Soha ne használja a gépet nedves vagy vizes környezetben.
15. Ne használja a gépet aerosol spray vagy oxigén közelében.
16. A gép kikapcsolásához tegye a főkapcsolót ("O") "ki" állásba, majd húzza ki a csatlakozót a konnektorból. A gépet ne a zsinór megrántásával húzza ki, hanem fogja meg a csatlakozó dugót, és húzza ki a konnektorból.
17. Ha a pedál csatlakozó zsinórja sérült, annak cseréjét kizárólag a gyártó, képesített vagy szakképzett személy végezze a sérülések elkerülése érdekében.
18. Soha ne helyezzen semmit a pedálra.
19. Az izzó kicserélésekor mindig ugyanolyan csereizzót használjon.

20. A gép csak C-1028 (100-120 V) vagy KD-2902 (220-240 V) típusú pedálokkal használható.
21. A gép kettős szigeteléssel van ellátva (kivéve Amerikai Egyesült Államok és Kanada). Csak ugyanolyan cserealkatrészeket használjon. Tekintse át a kettős szigetelésű gépek szervizelésére vonatkozó utasításokat.

A KETTŐS SZIGETELÉSŰ TERMÉKEK SZERVIZELÉSE

A kettős szigetelésű termékben két szigetelési rendszer található földelés helyett. A földelés hiánya jelezve van a kettős szigetelésű terméken. Kérjük, ne végezzen további földelést. A kettős szigetelésű gépek szervizelése nagy gondosságot és a rendszer alapos ismeretét igényli, és csak szakképzett személy által történhet. A kettős szigetelésű termék cserealkatrészeinek ugyanolyannak kell lennie az eredeti alkatrészekkel. A kettős szigetelésű termék «DOUBLE INSULATION» vagy «DOUBLE INSULATED» szavakkal (kettős szigetelésű) szavakkal van ellátva.

⧈ Az alábbi szimbólum szintén megjelenhet a terméken.

FIGYELMEZTETÉS:

Ez a gép csak háztartási célokat szolgál. A gép intenzív vagy kereskedelmi használata esetén rendszeres tiszítás és speciális odafigyelés szükséges.
Az intenzív vagy kereskedelmi használat által okozott elhasználódás jelei nem automatikusan garanciakötelesek, akkor sem, ha a meghibásodás a jótállási időszak alatt történik. Az ilyen esetek kezelésével kapcsolatos döntéshozatal az adott helyi szerviz személyzetének kezében van.

Minden jog fenntartva.

Technikai és termékfejlesztési célból a gép külalakja, alkatrészei és kiegészítői értesítés nélkül, bármikor változhatnak vagy módosulhatnak. A géppel együtt szállított tartozékok országok szerint eltérhetnek.

KÉRJÜK, VEGYE FIGYELEMBE:

Ha a gépet hideg hőmérsékletű szobában tárolja, használat előtt egy órával vigye át egy meleg hőmérsékletű szobába.

ŐRIZZE MEG EZT A KEZELÉSI ÚTMUTATÓT!

Csak európai felhasználók részére: A gépet 8 éven felüli gyermekek, és csökkent fizikai, érzékelésbeli vagy mentális képességű személyek, vagy olyan személyek, akiknek nincs tapasztalatuk és tudásuk a gép működésével kapcsolatban, kizárólag felügyelettel használhatják, miután felvilágosítást kaptak a készülék biztonságos használatáról, és megértették a fennálló veszélyeket. A készülékkel gyermekek nem játszhatnak. A gép tisztítása és karbantartása gyermekek által, felügyelet nélkül nem történhet.
Európán kívüli felhasználók részére (kivéve Amerikai Egyesült Államok és Kanada): A gépet csökkent fizikai, érzékelésbeli vagy mentális képességű személyek (gyermekeket beleértve), vagy olyan személyek, akiknek nem rendelkeznek tapasztalattal és tudással a gép működtetésével kapcsolatban, kizárólag felügyelettel használhatják, miután felvilágosítást kaptak a készülék biztonságos használatáról egy, a biztonságukért felelős személy által. Kérjük, figyeljen oda a gyermekekre, hogy ne játszhassak a készülékkel.

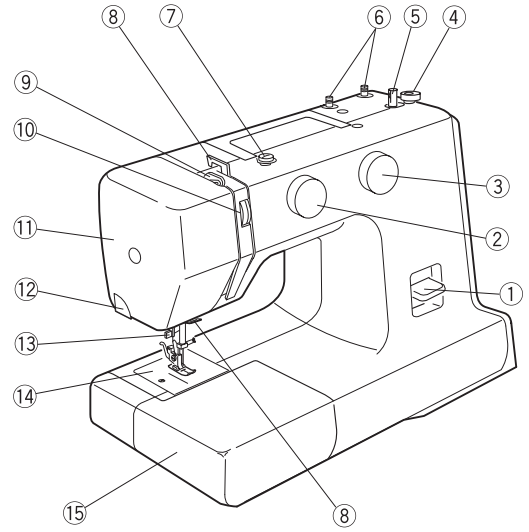

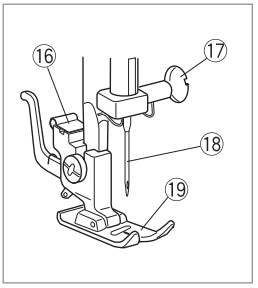

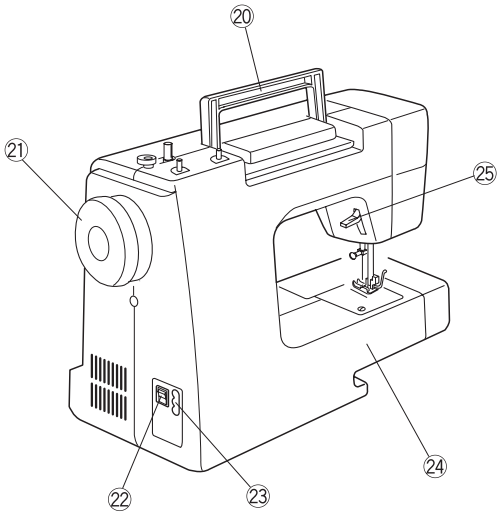

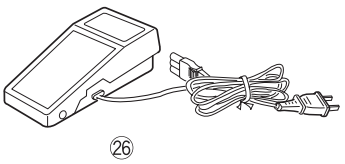

ALAPVETŐ RÉSZEK

A gép részeinek neve

① Visszavarró kar
② Öltésminta kiválasztó gomb
③ Öltéshossz gomb
④ Az orsózó ütközője
⑤ Orsózó tengely
⑥ Cérnatartó tüske
⑦ Az orsózó előfeszítője
⑧ Szálvezető
⑨ Szálfeszítő emelő
⑩ Szálfeszítő tárcsa
⑪ Gépfejburkolata
⑫ Szálvágó
⑬ Tűbefűző
⑭ Tűlemez
⑮ Varróasztal (kiegészítős doboz)
⑯ Talpszár
⑰ Tűszorító csavar
⑱ Tű
⑲ Talp (cikk-cakk talp)
⑳ Fogantyú
㉑ Kézikerék
㉒ Főkapcsoló
㉓ Elektromos-és pedál csatlakozó nyílás
㉔ Szabadkar
㉕ Talpemelő
㉖ Pedál*

KÉRJÜK, VEGYE FIGYELEMBE:

Szállításkor a gépet a fogantyújánál fogva fogja meg, és tartsa másik kezével is.

KÉRJÜK, VEGYE FIGYELEMBE:

A gép külalak és felszereltség szerint értesítés nélkül változhat.

*A géppel együtt szállított pedál az illusztrációtól eltérhet.

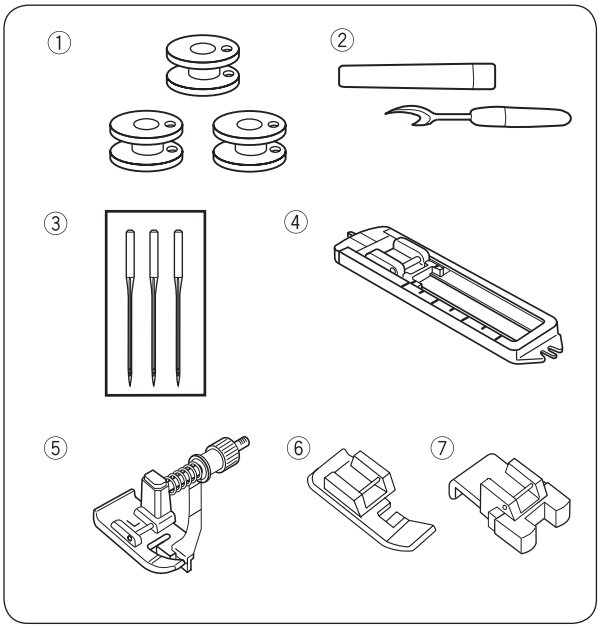

A géppel szállított kiegészítők

① Orsók (3 db)
② Varratbontó (gomblyuknyitó)
③ Tű
④ Egylépéses gomblyukazó talp
⑤ Vakvarró talp
⑥ Cipzárvarró talp
⑦ Egylépéses gombfelvarró talp

A külön megvásárolható kiegészítőkről további információt az alábbi linken talál:

www.mybernette.com/accessories

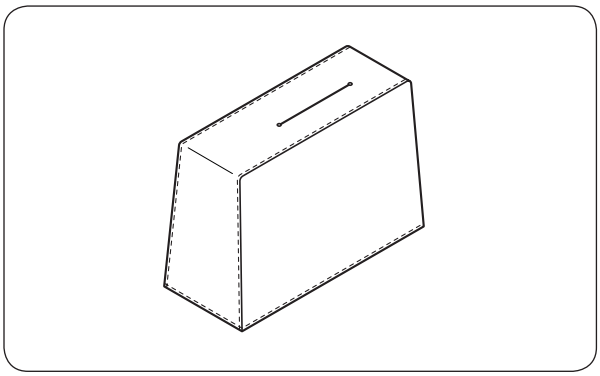

Porvédő huzat

Saját, egyedi porvédő huzatát elkészítheti a lenti linken található leírás alapján:

www.mybernette.com/cover

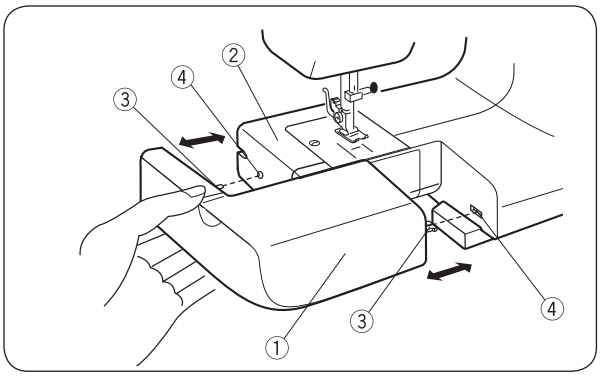

Varróasztal

A varróasztal megnöveli a hasznos varrófelületet, szabad gépi varráskor pedig könnyen eltávolítható.

- **A varróasztal eltávolítása:**

Húzza le az asztalt a gépről.

① Varróasztal

- **A varróasztal csatlakoztatása:**

Csúsztassa a varróasztalt a szabadkarra és helyezze a peckeket a nylílásokba, amíg be nem pattannak a helyükre.

② Szabadkar
③ Sorvezető
④ Nyílás

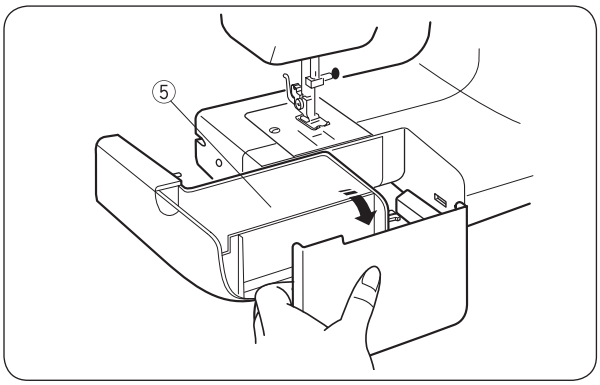

Kiegészítős doboz

Kiegészítőit kényelmesen tárolhatja a kiegészítős dobozban.

Vegye le a burkolatot, hogy hozzáférhessen a kiegészítős dobozhoz.

⑤ Kiegészítős doboz

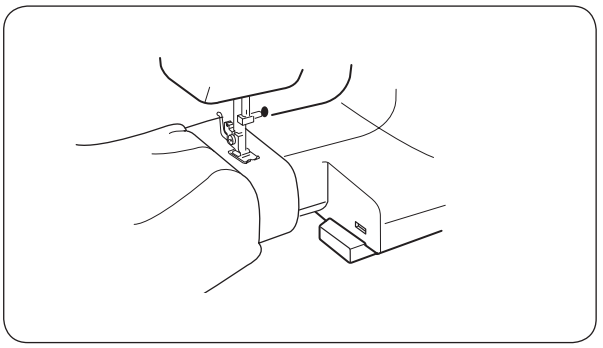

Varrás a szabadkar segítségével

A szabadkart akkor használjuk, amikor ingujjakat, ruhák derékrészét, nadrágszárakat, vagy bármilyen egyéb csőszerű ruhaneműt varrunk. Zoknik foltozásához és térd- vagy könyékrész javításához is használható.

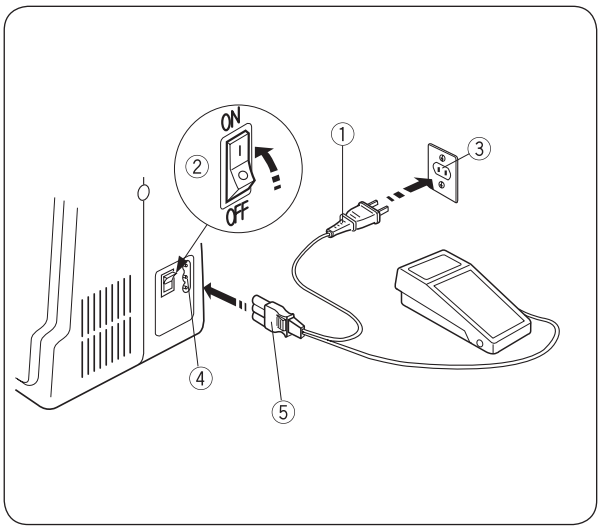

FELKÉSZÜLÉS A VARRÁSRA

A gép áram alá helyezése

1 Kapcsolja le a főkapcsolót.
2 Csatlakoztassa a kábel egyik végét a gép kimeneti nyílásába.
3 Csatlakoztassa a kábel másik végét a fali aljzatba.
4 Kapcsolja be a főkapcsolót.

① Fali csatlakozó
② Főkapcsoló
③ Aljzat
④ Elektromos-és pedál csatlakozó nyílás
⑤ A gép csatlakozója

VIGYÁZAT:

Mielőtt áram alá helyezi a gépet, bizonyosodjon meg arról, hogy a gépen jelzett feszültség megegyezik-e a hálózati feszültséggel.

FIGYELMEZTETÉS:

A gép működtetése közben mindig tartsa szemét a varrófelületen, és ne nyúljon a forgó részekhez, például a szálemelőhöz, a kézikerékhez vagy a tűhöz.
Mindig kapcsolja le a főkapcsolót és áramtalanítsa a gépet, ha:
- őrizetlenül hagyja,
- felhelyez vagy eltávolít alkatrészeket,
- tisztítja a gépet.

Ne helyezzen semmit a pedálra, különben a gép szakadozottan működik.

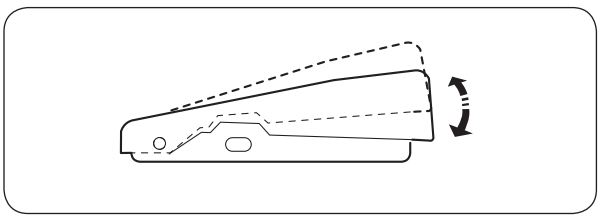

A varrási sebesség szabályozása

A varrási sebességet a pedállal tudja változtatni.

Minél erősebben nyomja a pedált, annál gyorsabban működik a gép.

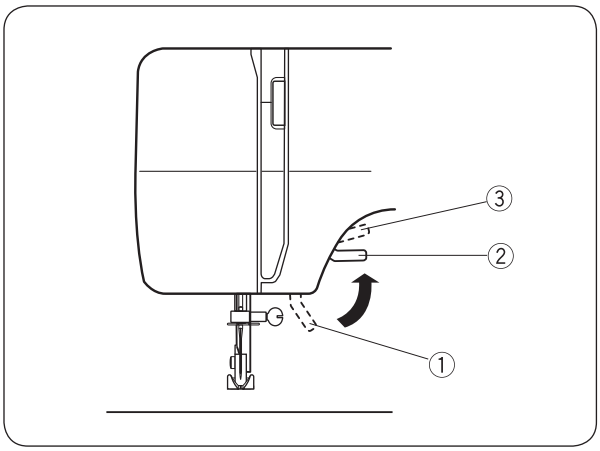

Talpemelő

A talpemelő felemeli és leengedi a talpat.

Körülbelül 0,6 cm-vel (1/4 hüvelyk) magasabbra tudja felemelni a talpat a normál, felemelt pozíciónál a talp könnyű eltávolításához, vagy hogy megkönnyítse vastag anyag talp alá való helyezését.

① Leengedett pozíció
② Normál, felemelt pozíció
③ Legmagasabb pozíció

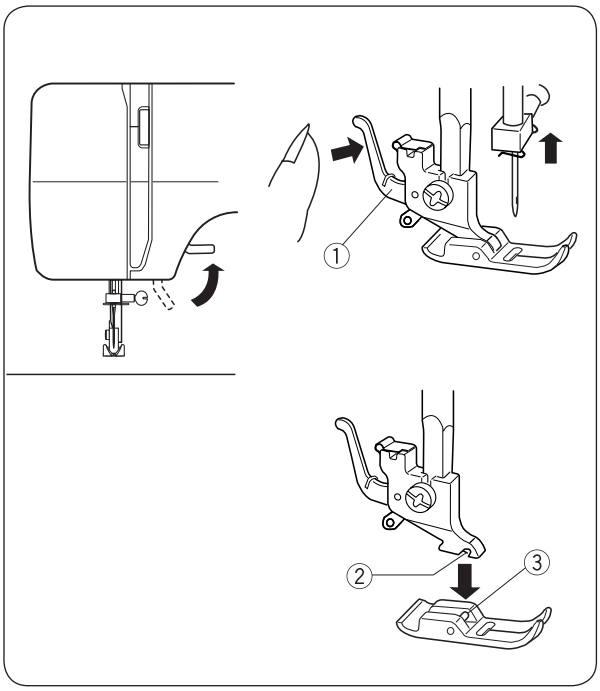

Talpcsere

VIGYÁZAT:

Talpcsere előtt kapcsolja le a főkapcsolót. Mindig a kiválasztott öltéshez megfelelő talpat használjon. Nem megfelelő talp használata a tű töréséhez vezethet.

① Talprögzítő kar
② Nyílás
③ Gombostű

- **Eltávolítás:**

Forgassa el a kézikereket saját maga felé a tű legmasabb pozíciójába való felemeléséhez.

Emelje fel a talpat.

Nyomja meg a talprögzítő kar a talpszárlepattintásához.

- **Felrakás:**

Úgy tegye fel a talpat, hogy a talpon lévő gombostű egy vonalba kerüljön a talpszár nyílásával. Engedje le a talpat.

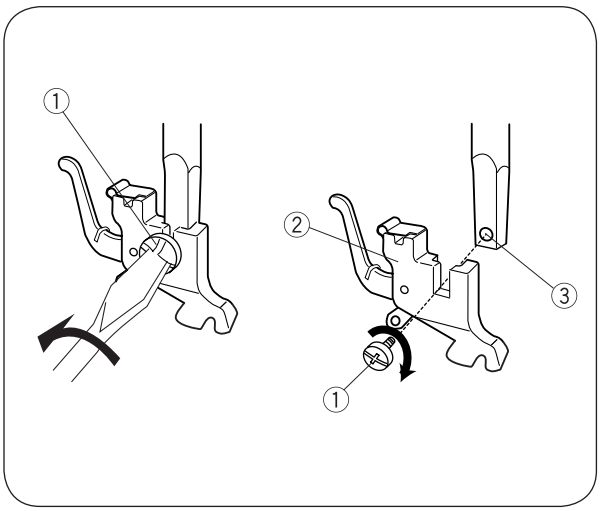

A talpszár felrakása és eltávolítása

① Rögzítő csavar

VIGYÁZAT:

Kapcsolja le a főkapcsolót, mielőtt talpszárat cserél.

② Talpszár
③

- **Eltávolítás:**

Távolítsa el a rögzítőcsavart csavarhúzóval a csavar óramutató járásával ellentétes irányba való elforgatásával.

- **Felrakás:**

Hozza egy vonalba a talpszáron lévő nyílást a talprúdon lévő nyílással. Illessze a rögzítő csavart a nyílásba. Húzza meg a csavart csavarhúzóval az óramutató járásával megegyező irányba.

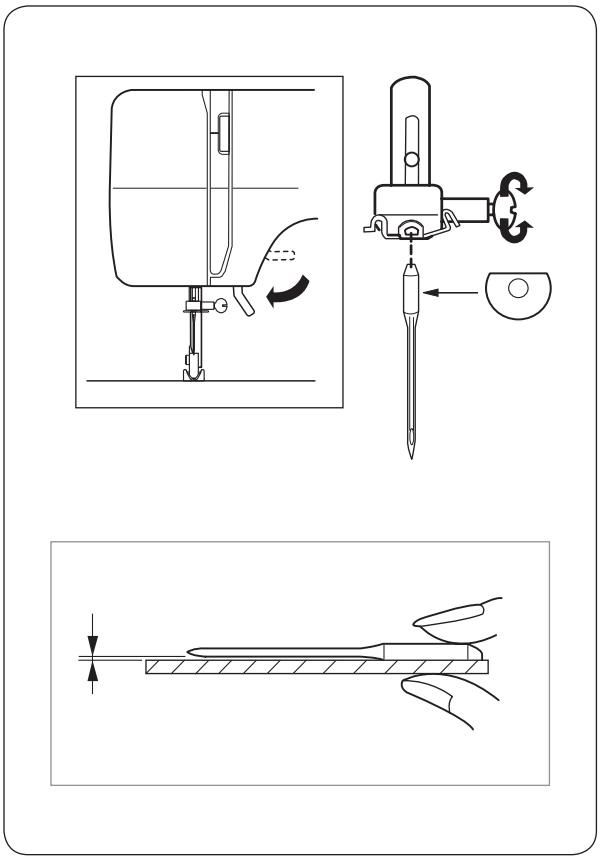

A tű cseréje

VIGYÁZAT:

Mindig kapcsolja le a főkapcsolót, és áramtalanítsa a gépet, mielőtt kicseréli a tűt.

Emelje fel a tűt a a kézikerék saját maga felé való elforgatásával, és engedje le a talpat.

Kapcsolja le a főkapcsolót.

1. Lazítsa meg a tűszorító csavart, az óramutató járásával ellentetétes irányba való elforgatásával. Távolítsa el a tűt a tűszorítóból.
2. Helyezzen egy új tűt a tűrögzítőbe, a tű lapos oldalával hátrafelé. Amikor a tűrögzítőbe helyezi a tűt, nyomja be egészen ütközésig, és húzza meg szorosan a tűszorító csavart.

- **A tű ellenőrzése:**

A tű egyenességének ellenőrzéséhez helyezze a tű lapos oldalát sík felületre (tűlemezre,üvegre stb.) A tű és a sík felület között lévő résnek egyformának kell lennie.

Soha ne használjon tompa tűt.

Anyag		Szál	Tű
Vékony	Batiszt Zsorzsett Trikószövet Orgaza Krepp	Selyem #80-100 Pamut #80-100 Műszálas #80-100	#9/65-11/75
Közepesen vastag	Bélés Dzsörzé Puplinszövet Gyapjú	Selyem #50 Pamut #50-80 Műszálas #50-80	#11/75-14/90
Vastag	Farmer Gyapjúszövet Kabátszövet Paplanszövet	Selyem #30-50 Pamut #40-50 Műszálas #40-50	#14/90-16/100

Anyag-és tűtáblázat

- Egyszerű varráshoz használjon 11/75 vagy 14/90-es méretű tűt.
- Az anyag károsodásának megelőzése érdekében vékony anyagok varrásához használjon vékony cérnát és tűt.
- Vastag anyagok varrásához olyan tű használata szükséges, amely elég vastag ahhoz, hogy az anyagon a cérna foszlása nélkül át tudjon hatolni.
- Mindig tesztelje le a tű méretét az anyag egy szabad részén, amit varrásához fog használni.
- Általában ajánlott ugyanazt a cérnát használni a tűhöz és az orsóhoz is.

KÉRJÜK, VEGYE FIGYELEMBE:

A tűkészlet három darab, 14/90-es méretű tűt tartalmaz.
Optimális varrási eredmény érdekében Organ tűk használata javasolt.

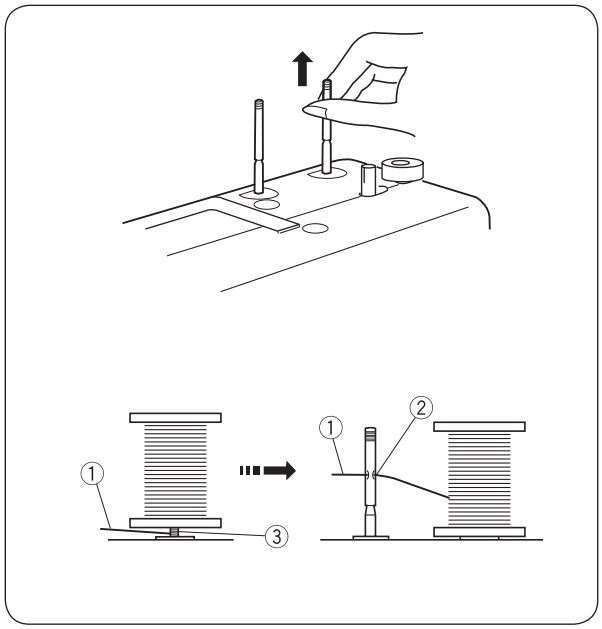

A cérnatartó tüske felhelyezése

A cérnatartó tüske a cérnaspulni tartására szolgál, hogy cérnát továbbítson a gépbe.

Használathoz húzza fel a cérnatartó tüskét. Tároláshoz nyomja lefelé.

KÉRJÜK, VEGYE FIGYELEMBE:

Amikor olyan cérnát használ, amely hajlamos a cérnatartó tüske köré gabalyodni, fűzzön be a cérnatartó tüske nyílásán keresztül, az ábra szerint. A nyílásnak a cérnatartó állvánnyal szemben kell lennie.

① Felsőszál
② Nyílás
③ Összegabalyodott szál

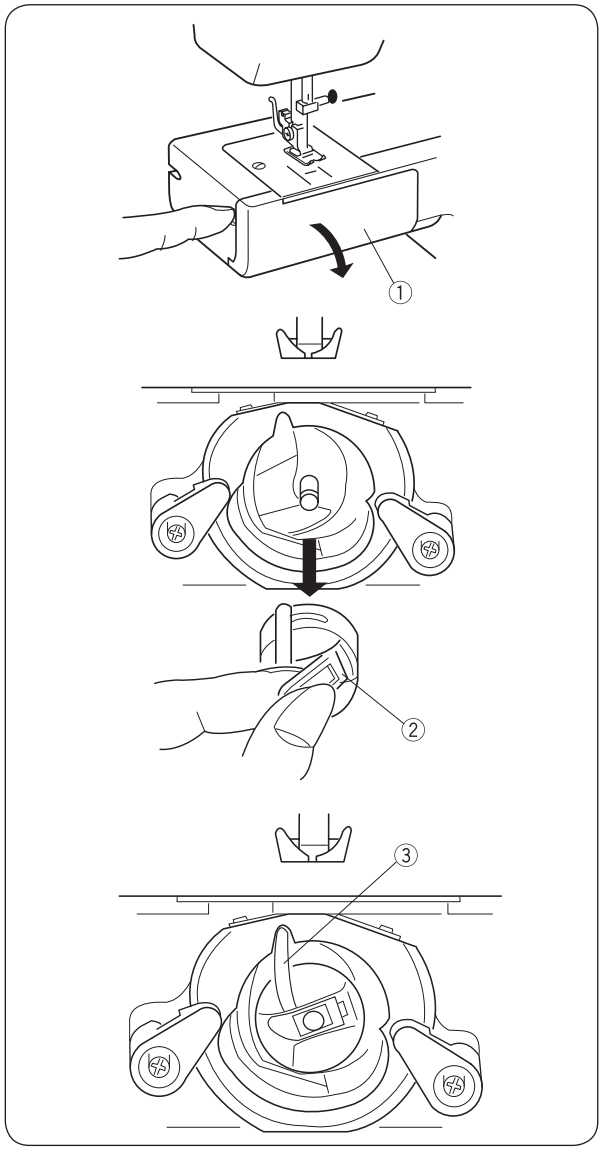

Az orsótok eltávolítása és behelyezése

Balra húzva távolítsa el a varróasztalt.

Nyissa ki az orsótakarót.

① Orsótakaró

A tű felemeléséhez forgassa el a kézikeréket saját maga felé.Fogja meg az orsótokot a zárjánál fogva, és vegye ki a gépből.

② Zár

Az orsótok behelyezésekor helyezze a fogantyút a treiber mélyedésébe.

③ Fogantyú

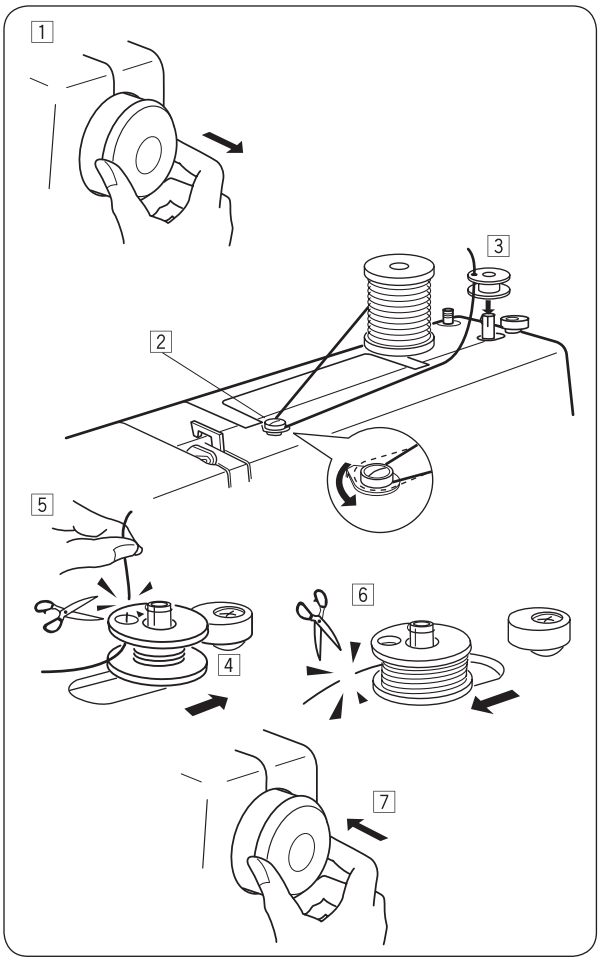

Orsózás

1 Húzza ki saját maga felé a kézikereket.

2 Húzzon ki egy szálat a spulniból.
Vezesse el a szálat az az orsózó előfeszítője körül.

3 Fűzzön be az orsón lévő nyílásba belülről kifelé.
Helyezze az orsót az orsózó tengelyre.

4 Tolja el jobbra.

5 A szabad szálvéget kezében tartva nyomja le a pedált.
Állítsa meg a gépet néhány fordulat után, és vágja el a cérnát közel az orsón lévő nyíláshoz.

6 Nyomja le ismét a pedált.
Amikor teljesen elkészült az orsózással, állítsa meg a gépet.
Állítsa vissza az orsózó tengelyt eredeti pozíciójába a tengely balra való elmozdításával, majd vágja el a cérnát.

7 Nyomja vissza a kézikereket eredeti pozíciójába.

KÉRJÜK, VEGYE FIGYELEMBE:

A gép megállításakor tolja az orsózó tengelyt balra.

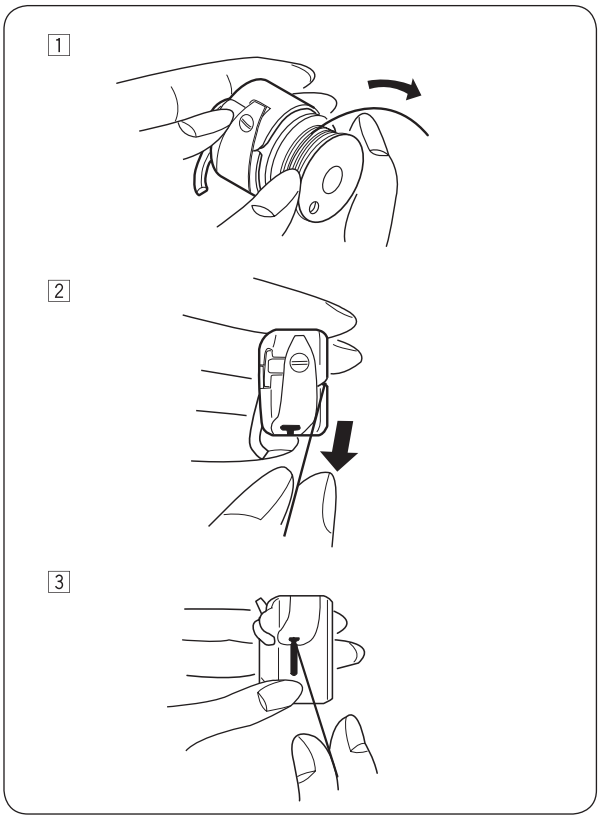

Az orsótok befűzése

1 Helyezze az orsót az orsótokba.
Bizonyosodjon meg arról, hogy a cérna a nyíl irányába fut le.

2 Húzza a szálat az orsótok nyílásába.

3 Húzza át a szálat a szálfeszítő rugó alatt, és vezesse a befűzőlyukba

Húzzon ki egy kb. 10 cm (4 hüvelyk) hosszú szálat az orsóból.

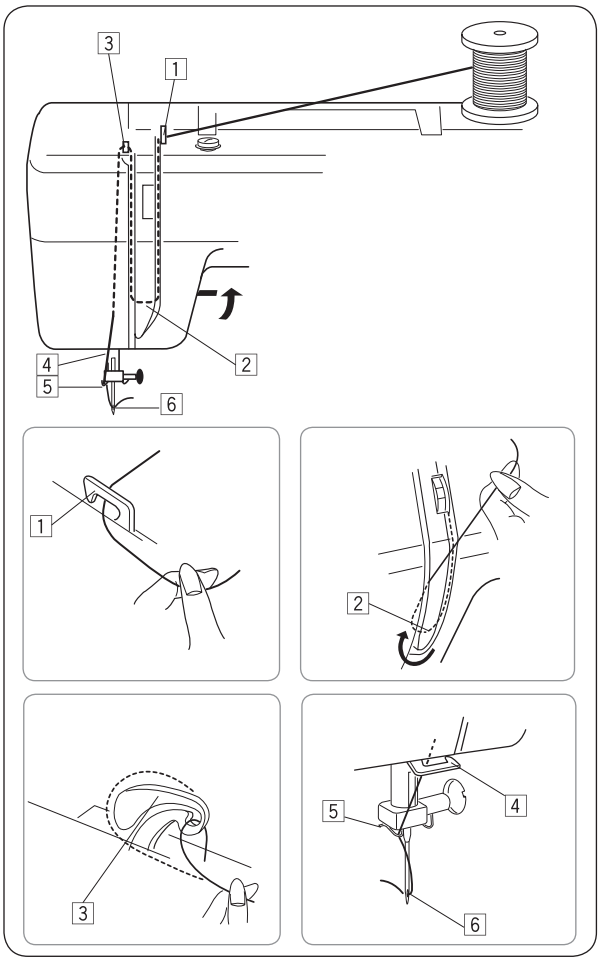

A gép befűzése

Emelje fel a szálemelőtlegmagasabb pozíciójába a kézikerék saját maga felé való elforgatásával

Emelje fel a talpat.

Helyezzen egy cérnaspulnit a cérnatartó tüskére az ábra szerint, úgy, hogy a szál a spulni hátulja felől fut le. 1
Mindkét kezét használva húzza be a szálat a szálvezetőbe.

2 Miközben a szálat a spulni közelében tartja, vezesse le a szálat a szálfeszítőhöz, majd el a rugótartó körül.

3 Határozottan húzza fel a szálat, majd húzza át a szálfeszítő emelőn keresztül jobbról balra.

4 Vezesse le a szálat a varrófej alján lévő szálvezetőig, jobbról balra haladva.

5 Húzza le a szálat, és fűzze be a szálvezetőbe a tűrúd bal oldalán.

6 Fűzzön be a tűlyukon hátulról előrefelé.

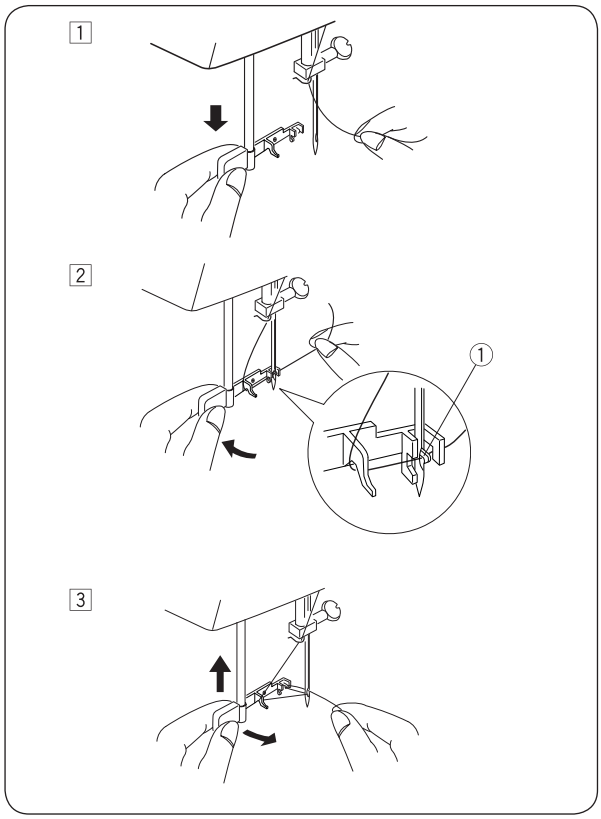

Tűbefűző

1 Emelje fel a tűt a legmagasabb pozíciójába a kézikerék saját maga felé való elforgatásával. Húzza lefelé a tűbefűzőt, amennyire csak lehet.

2 Forgassa el a tűbefűzőt saját magától, mert így a hurok hátulról jön ki a tűlyukon.
Vezesse el a szálat a vezető körül, és a horog alatt.
Közben különösen figyeljen oda a tű hegyére.
① Horog

3 Forgassa el a tűbefűzőt saját maga felé, hogy a szálat át tudja húzni a tűlyukon keresztül. Lassan engedje le a tűbefűzőt, miközben a szálvéget a kezében tartja. Az így képzett hurkot a horog áthúzza a tűlyukon keresztül.

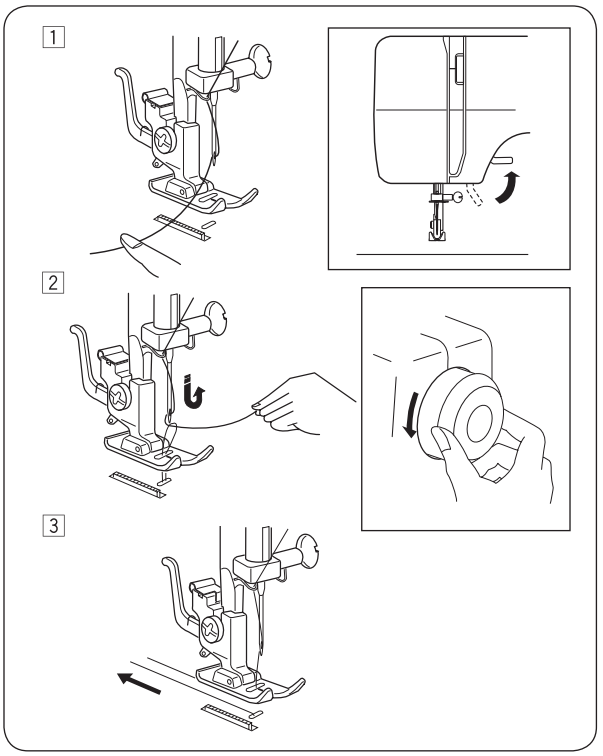

Az alsószál felhozása

1 Emelje fel a talpat, közben pedig bal kezével tartsa finomana tűbefűzőt.

2 Jobb kezét használva lassan forgassa el a kézikereket az óramutató járásával ellentétes irányba, amíg a tű nincs leengedve. Addig forgassa tovább a kézikereket, amíg a szálemelő a legmagasabb pozíciójába nem kerül.
Húzza fel kissé a tűszálat, mely hurkot képez az alsószálból.

3 Húzzon ki egy kb. 10 cm-es szálat (4 hüvelyk) mindkét szálból, a talp mögül és alóla.

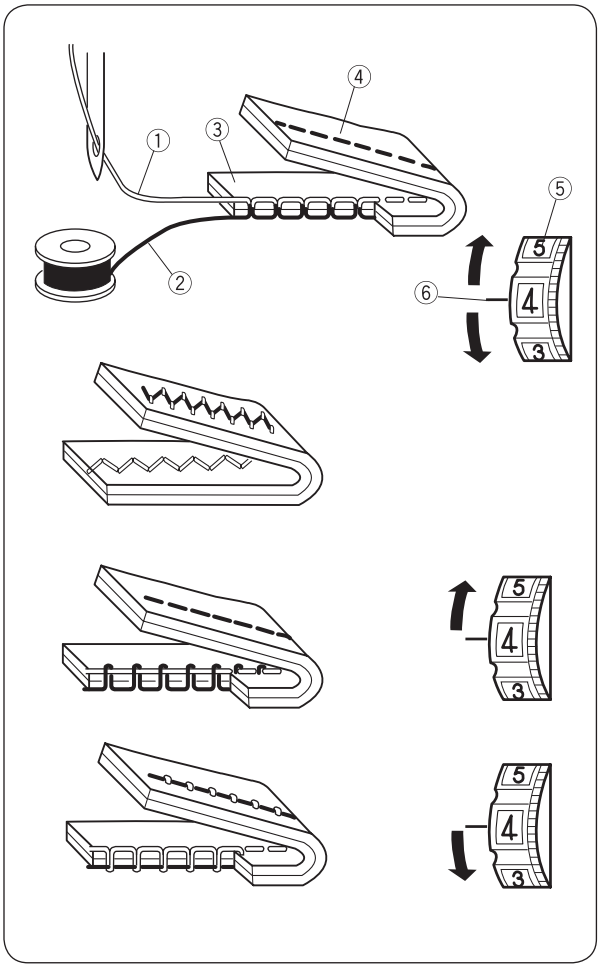

Szálfeszítő tárcsa

- **Helyes szálfeszesség**

A szálfeszesség bellítása függ a varrási anyagoktól, az anyag rétegeitől, valamint a varrás módjától is.

Ideálisan levarrt cikk-cakk öltés készítésekor az alsószál nem látszik az anyag színén, a felsőszál pedig kissélátszik az anyag fonákján.

① Felsőszál
② Alsószál
③ Az anyag színe
④ Az anyag fonákja
⑤ Szálfeszítő tárcsa
⑥ Beállítási érték

- **A felsőszál túl feszes**

Amikor az alsószál látszik az anyag színén, lazítsa meg a szálfeszességet a tárcsa kisebb számra tekerésével.

- **A felsőszál túl laza**

Amikor a felsőszál látszik az anyag fonákján, feszítse meg a szálfeszességet a tárcsa nagyobb számra tekerésével.

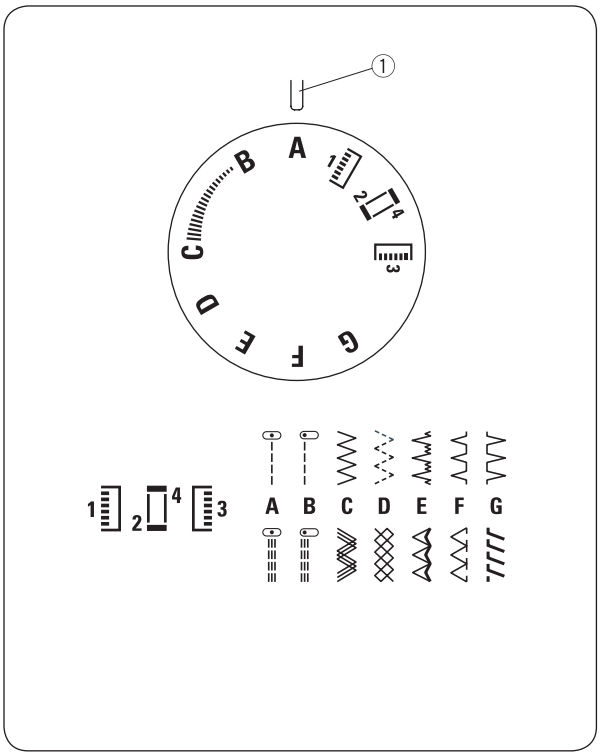

Öltésminta kiválasztó gomb

Tekerje el az öltésminta kiválasztó gombot, hogy a kívánt öltésminta szimbóluma a beállítási értékre mutasson.

① Beállítási érték

> ⚠ **VIGYÁZAT**
> Tű vagy anyagkárosodás elkerülése végett bizonyosodjon meg arról, hogy a tű fent és kint van az anyagból, miközben öltést választ ki.

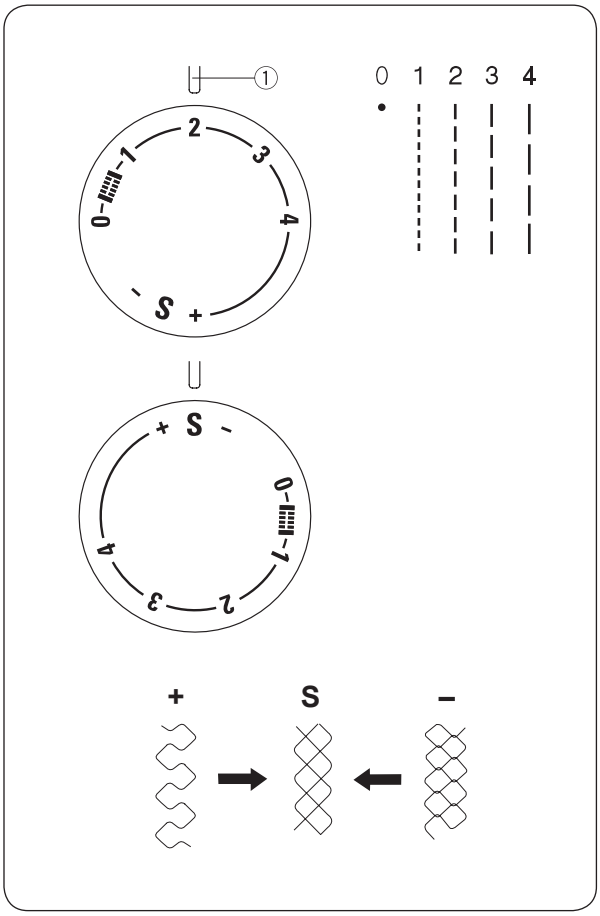

Öltéshossz gomb

Tekerje el az öltéshossz gombot, hogy a kívánt öltéshossz szimbóluma a beállítási értékre mutasson.

Minél nagyobb a szám, annál nagyobb lesz az öltéshossz.

① Beállítási érték

- Cikk-cakk öltés készítésekor álllítsa a gombot 0,5 és 4 érték közé.
- Tekerje a gombot "S"-rerugalmas öltésminták készítéséhez, melyek pirossal vannak jelölve a gépen.
- Ha a rugalmas öltésminta szabálytalan, tekerje az öltéshossz gombot "-" felé, ha sűrűbb öltéseket szeretne, és "+" felé, ha pedig ritkábbakat.

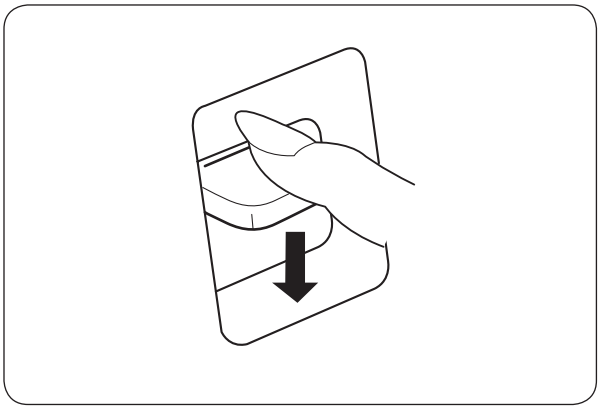

Visszavarró kar

Ameddig lenyomva tartja a visszavarró kart, a gép visszavarró öltéseket fog készíteni.

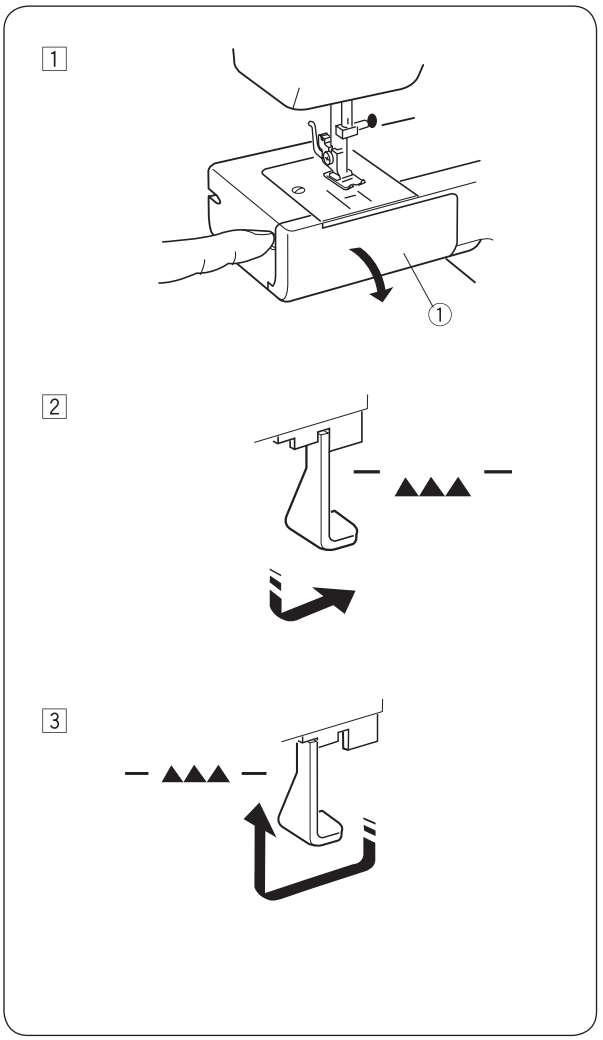

Az anyagtovábbító fogazat lesüllyesztése és felemelése

Balra húzva távolítsa el a varróasztalt.

1 Nyissa ki az orsótokot.
① Orsótakaró

2 Az anyagtovábbító fogazat lesüllyesztéséhez nyomja le a kart, és mozdítsa el a nyíl által jelzett irányba (lásd az ábrán).

3 Az anyagtovábbító fogazat felemeléséhez nyomja le a kart, és mozdítsa el a nyíl által jelezett irányba (lásd az ábrán), aztán forgassa el a kézikereket az óramutató járásával ellenkező irányba.

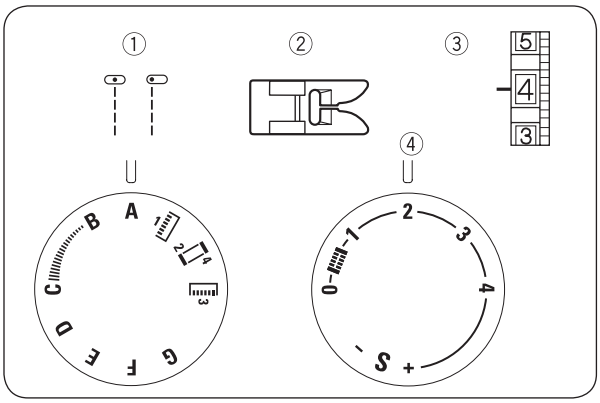

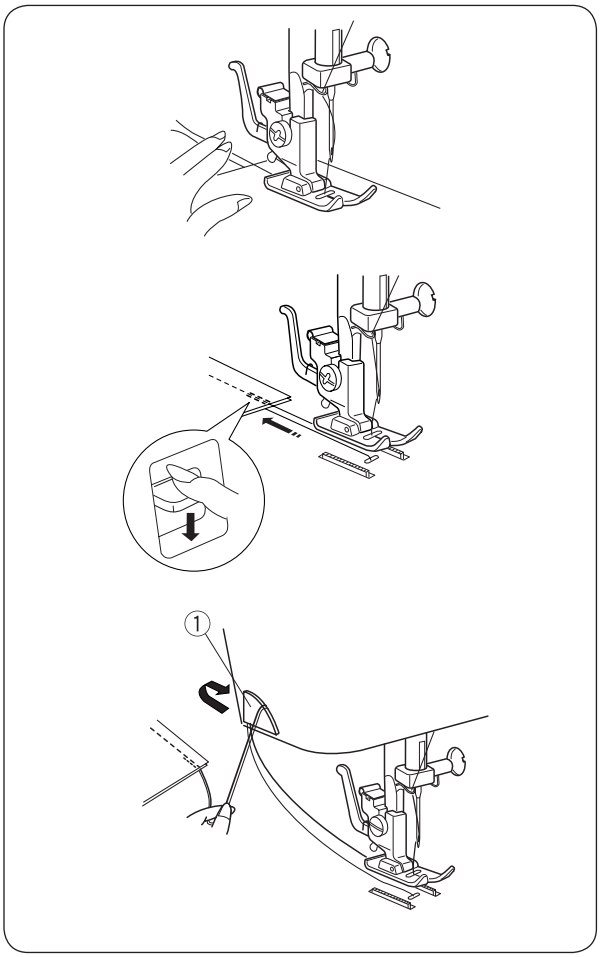

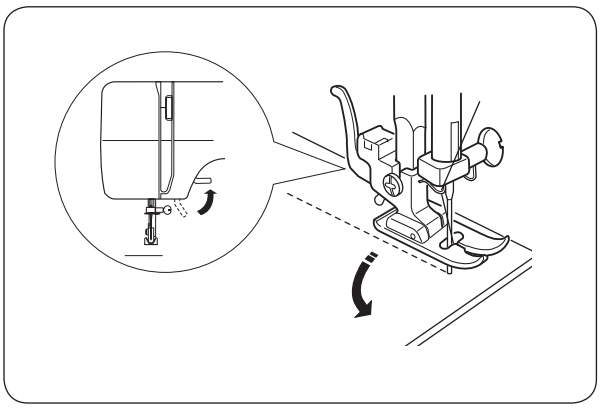

EGYSZERŰ VARRÁS

Egyenes öltés

① Öltés kiválasztás: A vagy B
② Talp: Cikk-cakk talp
③ Szálfeszesség: 2 – 6
④ Öltéshossz: 1.5 – 4

- **A varrás megkezdése**

Emelje fel a talpat, és igazítsa az anyagot, hogy annak széle párhuzamos legyen a tűlemezen lévő sorvezetővel.

Engedje le a tűt az anyagba.

Engedje le a talpat, és egyengesse el a szálakat hátrafelé. Nyomja le a pedált.

Vezesse finoman az anyagot a sorvezető mentén, és engedje, hogy az anyag magától továbbítódjon.

KÉRJÜK, VEGYE FIGYELEMBE:

Gomblyukazó talp használatakor egyengesse a szálakat balra.
A szegély elejének megerősítéséhez először készítsen néhány visszavarró öltést, majd varrjon egyenes öltésekkel.

- **A varrás befejezése**

A szegély végének megerősítéséhez nyomja le a visszavarró kart, és varrjon néhány visszvarró öltést.

Emelje fel a talpat, és távolítsa el az anyagot a talp alól. Közben egyengesse a szálakat hátrafelé.

Vágja el a szálakat a szálvágóval. ①.

A szálak így már megfelelő méretűek a következő szegély varrásának elkezdéséhez.

① Szálvágó

- **A varrás irányának megváltoztatása**

VIGYÁZAT:

Tartsa távol ujjait a talptól, miközben az anyagot vezeti. Különben ujjai beszorulhatnak vagy megsérülhetnek a tűszorító csavar által.

Állítsa meg a gépet, és forgassa el a kézikereket saját maga felé a tű anyagba való leengedéséhez.

Emelje fel a talpat.

A varrás irányának tetszés szerinti megváltoztatásához fordítsa el az anyagot a tű körül. Engedje le a talpat, és varrjon tovább az kiválasztott új varrási irányba.

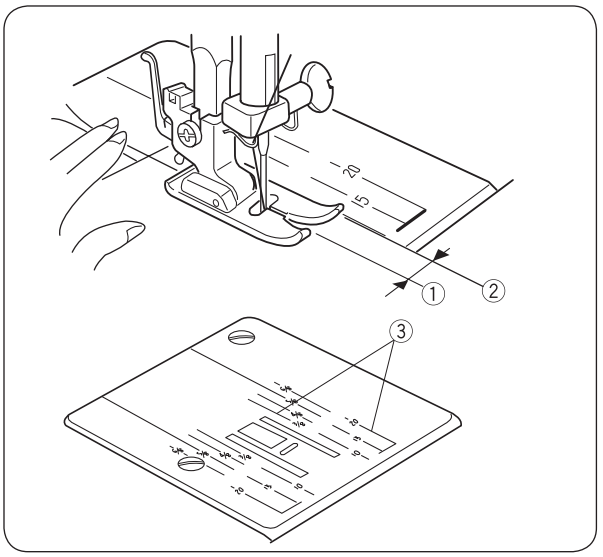

Sorvezető

A tűlemezen lévő számok a középső tűpozíció és a sorvezető közötti távolságot jelzik.

Az elöl lévő számok centiméterben vannak megadva.

A mögöttük lévő számok törtek, és hüvelykben vannak megadva.

Szám	10	15	20	3/8	4/8	5/8	6/8
Távolság (cm)	1	1.5	2	—	—	—	—
Távolság (hüvelyk)	—	—	—	3/8	1/2	5/8	3/4

① Középső tűpozíció
② Sorvezető
③ Számok

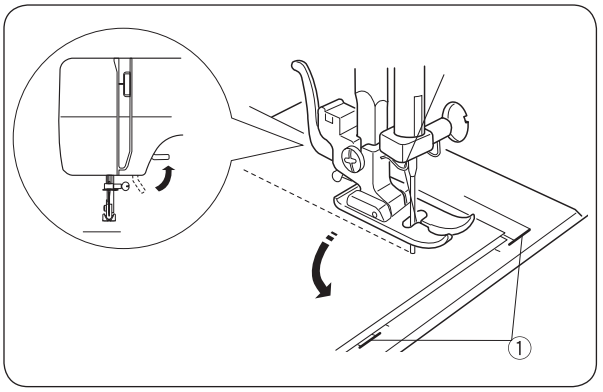

Fordulás sarkoknál

Fordulás az anyag szélétől 1,6 cm-re (5/8 hüvelyk) lévő sarkok varrásakor.

Ne varrjon le több öltést, és engedje le a tűt a kézikerék óramutató járásával ellenkező irányba való elforgatásával.

Emelje fel a talpat, és fordítsa el az anyagot, hogy egy vonalba kerüljön a 1,6 cm-es (5/8 hüvelyk) sorvezetővel.

Engedje le a talpat, és kezdjen el varrni az új varrási irányba.

Állítsa egy vonalba az Önnel szemben lévő anyagszélt és a segédjelölést az útmutató szerint.

① Segédjelölés

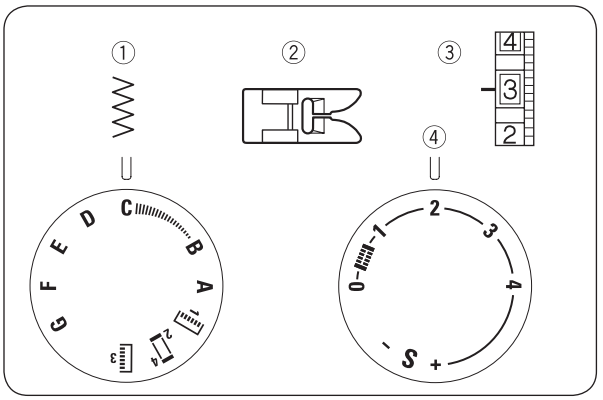

HASZONÖLTÉSEK

Cikk-cakk

① Öltés kiválasztás: C
② Talp: Cikk-cakk talp
③ Szálfeszesség: 2 – 5
④ Öltéshossz: 0.5 – 4

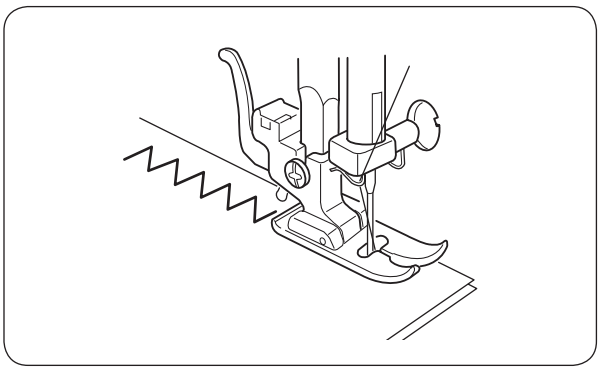

Az egyszerű cikk-cakk öltést széles körben használják szegélyezéshez, gombok felvarrásához stb.

Módosítsa az öltéshosszt az Ön varrási igényei szerint.

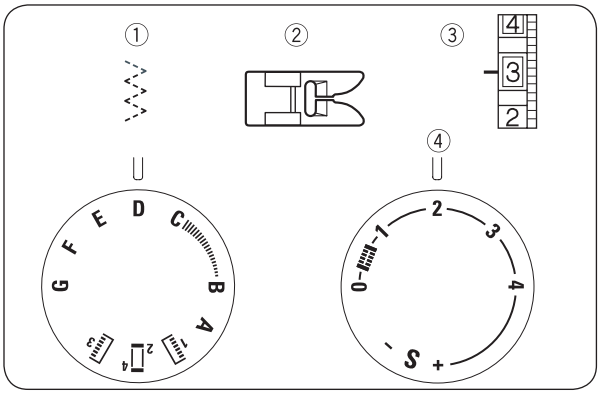

3 pontos egyenes öltés

① Öltés kiválasztás: D
② Talp: Cikk-cakk talp
③ Szálfeszesség: 1 – 4
④ Öltéshossz: 0.5 – 4

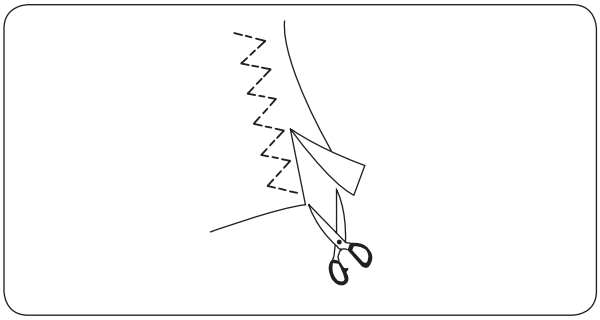

Ez az öltés műszálas és olyan más anyagok szegélyezésére használható, melyek hajlamosak gyűrődni.

Igazítsa el az anyagot 1,6 cm (5/8 hüvelyk) varrásráhagyással.

Varrás után vágja le a varrásráhagyást.

Ügyeljen arra, hogy ne vágja el az öltéseket.

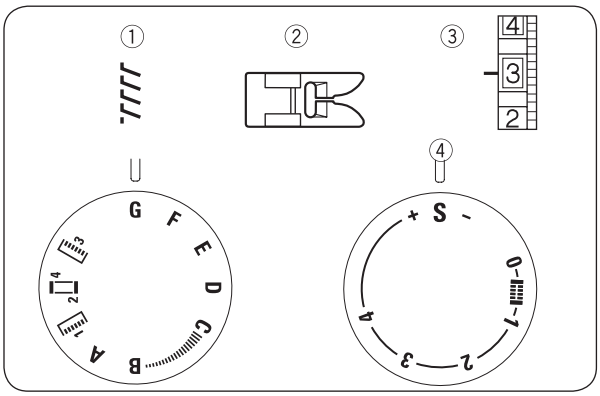

Sztreccs overlock öltés

① Öltés kiválasztás: G
② Talp: Cikk-cakk talp
③ Szálfeszesség: 1 – 4
④ Öltéshossz: S

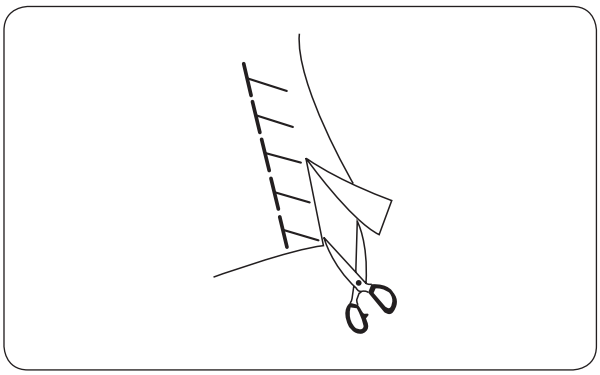

Ez az öltés kiváló fürdőruhák és sztreccs velúr anyagok varrásához, mert nagy mértékű rugalmassággal és erősséggel rendelkezik.

Igazítsa el az anyagot 1,6 cm (5/8 hüvelyk) varrásráhagyással.

Varrás után vágja le a varrásráhagyást.

Ügyeljen arra, hogy ne vágja el az öltéseket.

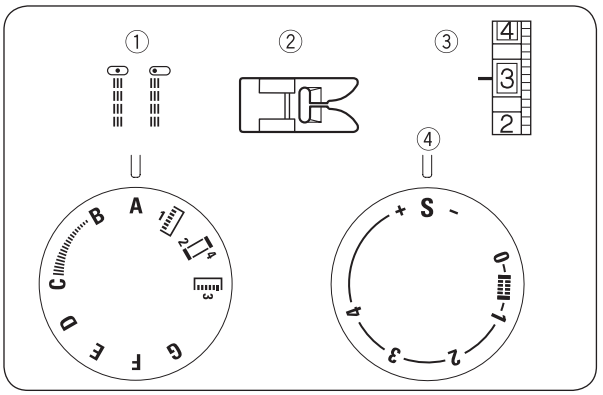

Tripla egyenes öltés

① Öltés kiválasztás: A vagy B
② Talp: Cikk-cakk talp
③ Szálfeszesség: 2 – 6
④ Öltéshossz: S

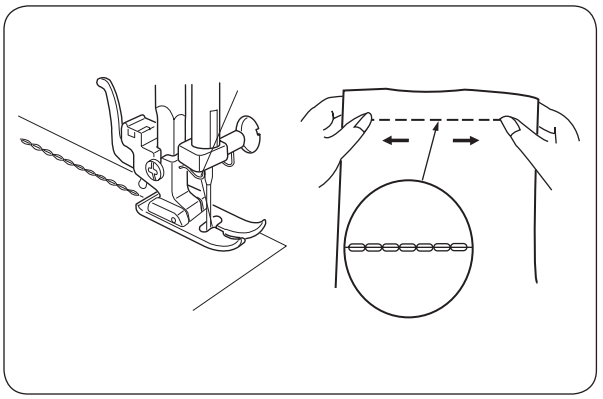

Az öltés két előreöltéssel és egy visszavarró öltéssel készül, és olyan szegélyt készít, amelyet nehéz elszakítani.

Használja nadrág elágazások és karkivágások megerősítéséhez.

Használhatja továbbá hátizsákok összevarrásakor is, az extra strapabíróságért.

Óvatosan vezesse az anyagot varráskor, miközben az előre-hátra mozog.

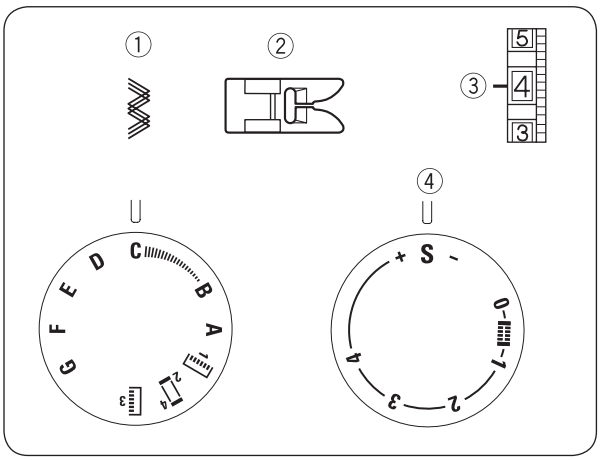

Tripla cikk-cakk öltés

① Öltés kiválasztás: C
② Talp: Cikk-cakk talp
③ Szálfeszesség: 2 – 6
④ Öltéshossz: S

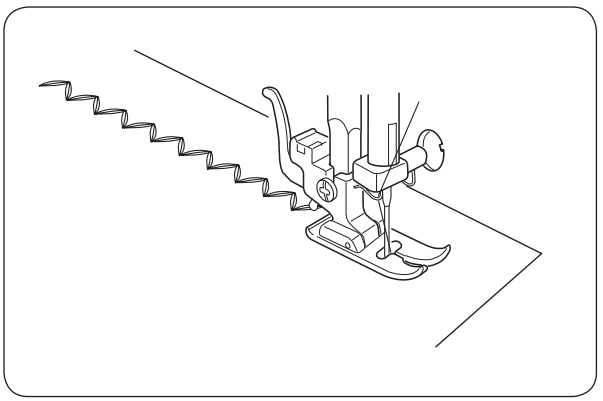

Varrjon ezzel az öltéssel sztreccs anyagokon, bármely olyan területen, ahol cikk-cakk öltést használna.

Ezt az öltést díszítő öltésként is használhatja.

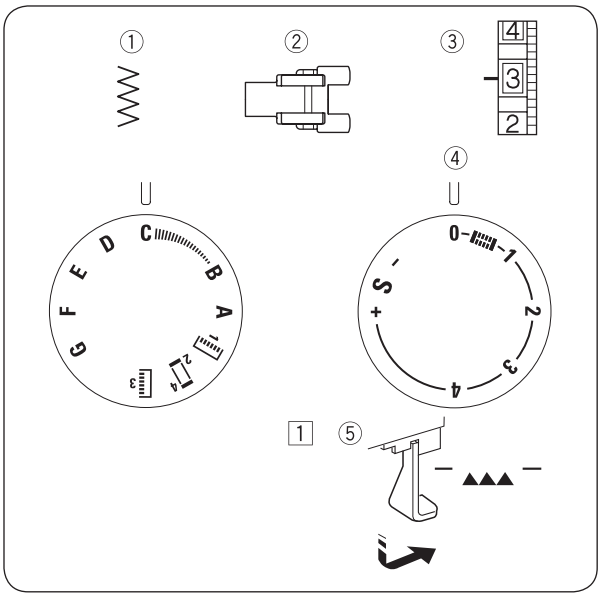

Gombfelvarrás

① Öltés kiválasztás: C
② Talp: Egylépéses gombfelvarró talp
③ Szálfeszesség: 3 – 7
④ Öltéshossz: 0
⑤ Anyagtovábbító fogazat: Lesüllyesztve

1 Engedje le az anyagtovábbító fogazatot.

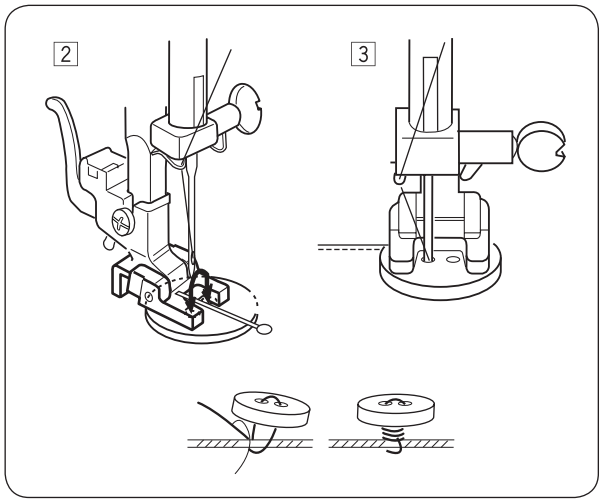

2 Illessze a gombon található lyukakat a talpon lévő vízszintes résbe.
Módosítsa az öltésszélességet, illeszkedve a gomb lyukainak távolságához.
Engedje le a talpat a gomb egy helyben tartásához.
A kézikerék kézzel való elforgatásával ellenőrizze, hogy a tű áthatol-e a gomb lyukain.

3 Varrjon le kb. tíz (10) öltést.
A gomblyuk nyakának megerősítéséhez vágja el a szálakat kb. 10 cm (4 hüvelyk) ráhagyással. Fűzze át a tűt a gomblyuk egyik lyukán, majd tekerje körbe a gomb nyakát. Húzza ki a cérnaszálat a gomb hátulján, és kössön rá csomót.

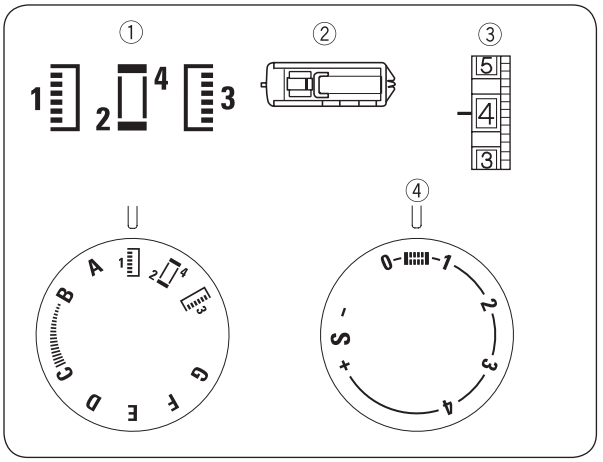

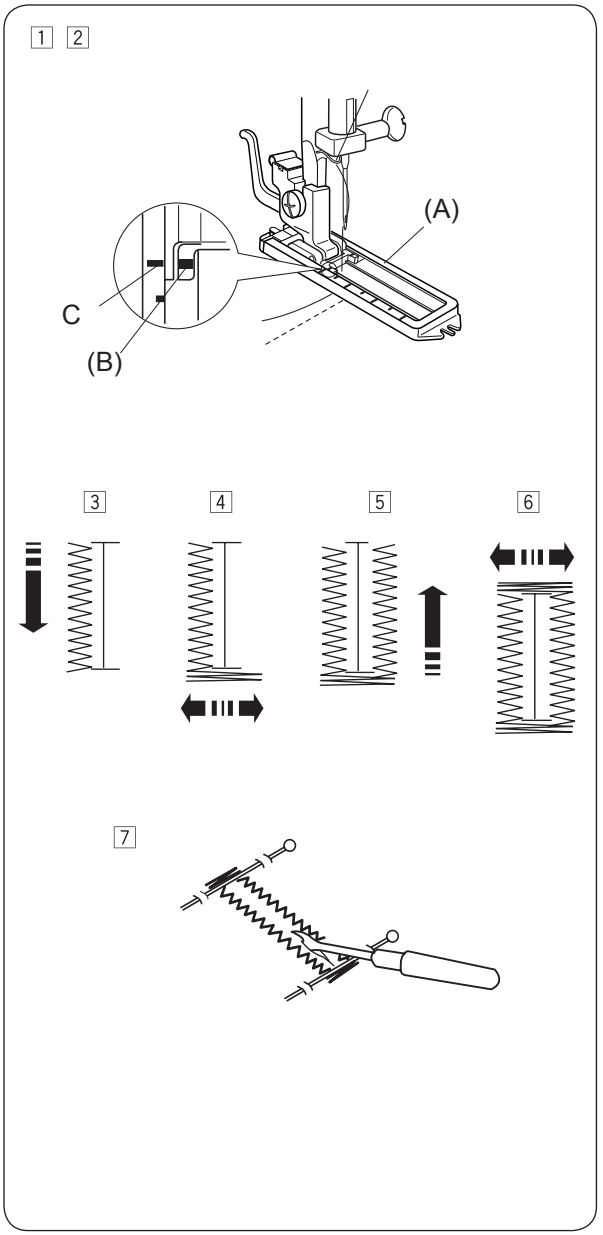

Négy pontos gomblyuk

① Öltés kiválasztás: 1 → 2 4 → 3 → 2 4
② Talp:Egylépéses gomblyukazó talp
③ Szálfeszesség: 1 – 5
④ Öltéshossz:

*Készítsen próba gombfelvarrást egy olyan öltésen, amely illik az anyaghoz, a közbéléshez, valamint a ruhadarabon lévő szegélyekhez.

Helyezze a gombot a próbaanyagra, és jelölje be az anyag tetejét és alját a gomb megfelelő helyre való elhelyezéséhez.

Használjon közbélést sztreccs anyagokon.

1 Gondosan jelölje be a gomblyuk hosszát az anyagon.
Helyezze az anyagot a gomblyukazó talp alá, a talpon lévő jelölések pedig legyenek Önnel szemben.

2 Tolja a csúszkát (A) saját maga felé úgy, hogy a rajta lévő felső jelölés (C) egy vonalba legyen a kezdő pozíció (B) jelöléseivel. Hozza egy vonalba a talpon lévő jelöléseket az anyag tetején található jelölésekkel.

KÉRJÜK, VEGYE FIGYELEMBE:

A csúszkán lévő skála értékei centiméterben vannak megadva.Állítsa be öltés kiválasztó gombot az ábra szerint.

3 1".Varrjon addig, amíg el nem éri a gomblyuk hátsó jelöléseit.
A varrást jobb oldalon levarrt öltéssel fejezze be. Állítsa be öltés kiválasztó gombot az ábra szerint.

4 2 4". A varrást jobb oldalo levarrt öltéssel fejezze be. Állítsa be öltés kiválasztó gombot az ábra szerint.

5 3".Varrjon addig, amíg el nem éri a gomblyuk hátsó jelöléseit. A varrást jobb oldalo levarrt öltéssel fejezze be. Állítsa be öltés kiválasztó gombot az ábra szerint.

6 2 4". Varrjon néhány reteszöltést, majd távolítsa el a tűt az anyagból.
Állítsa az öltés kiválasztó gombot egyenes öltésre, és "0" öltéshosszra.
Készítsen néhány elvarró öltést.

7 Helyezzen egy gombostűt a gomblyuk két végeihez, közvetlenül a reteszek elé, hogy a gomblyuk nyílásának retesze ne sérüljön meg, miközben felnyitja azt. Vágja fel a nyílást a varratbontóval.

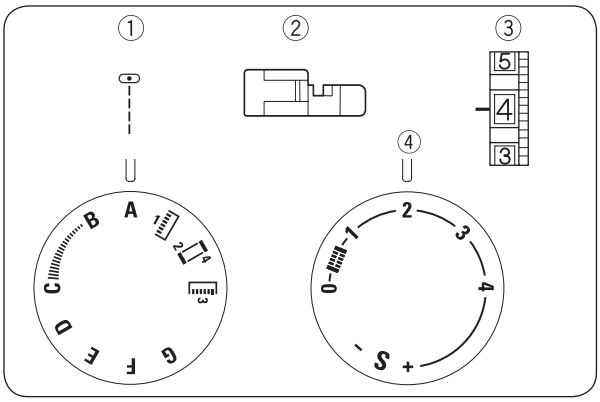

Cipzár behelyezése

① Öltés kiválasztás: (A)
② Talp: Cipzárvarró talp
③ Szálfeszesség: 3 – 6
④ Öltéshossz: 2

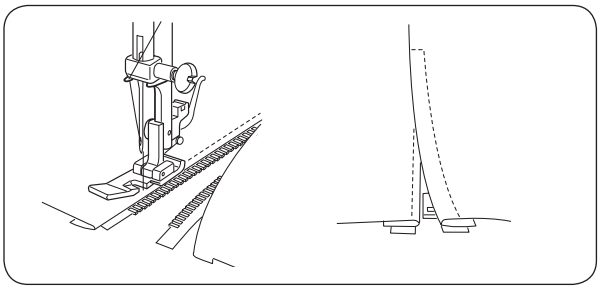

Tűzze vagy fércelje a cipzárt az anyaghoz, majd helyezze a talp alá.

Húzza a szálakat hátfelé, és engedje le a talpat.

A cipzár bal oldalának megvarrásához vezesse a cipzár fogait a talp széle mentén, és varrjon az anyagon és a cipzáron keresztül.

Fordítsa meg az anyagot, és varrja meg a cipzár másik oldalát, ugyanúgy, ahogyan bal oldalt tette.

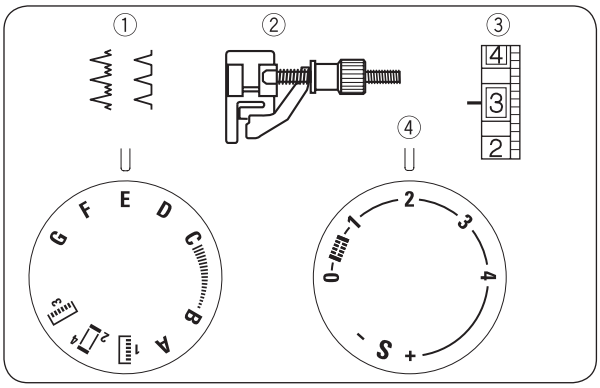

Rejtett öltés

① Öltés kiválasztás: D vagy E
② Talp: Vakvarró talp
③ Szálfeszesség: 1–3
④ Öltéshossz: 1–3

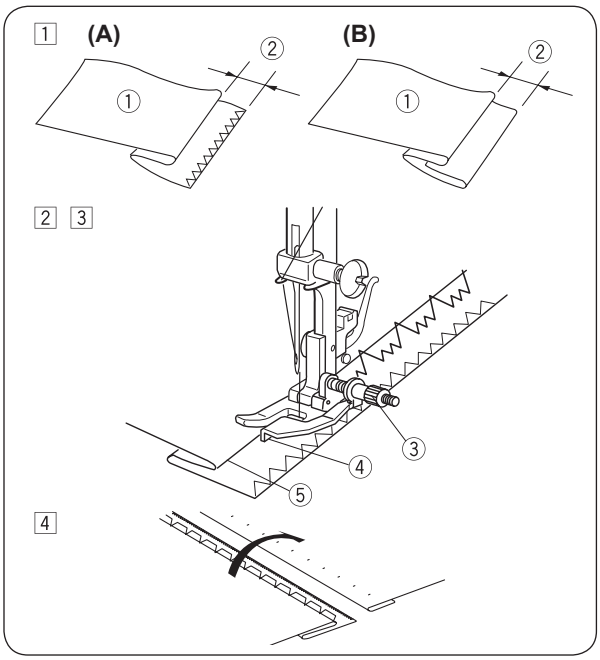

1 Vastag anyagok esetében, melyek bomlanak, az anyag szélét kell először beszegni. Aztán hajtsa félbe a szegélyt az itt mutattak szerint, 0,7 cm-t (1/4 hüvelyk) látszódni hagyva a szegélyből.
① Az anyag fonákja
② 0,7 cm (1/4 hüvelyk)
[A] Vastag anyagok
[B] Vékony vagy közepesen vastag anyagok

2 Helyezze úgy az anyagot, hogy a tű a legbaloldalibb pozíciójában épphogy áthatoljon az anyag szélén.

3 Fordítsa el a vezércsavart az anyag behajtott szélével egy vonalban lévő sorvezetőt megigazításához.
Varrjon az anyag behajtott széle mentén, miközben az anyagot úgy vezeti, hogy a tű elkaphassa az anyag behajtott szélét.
③ Vezércsavar
④ Sorvezető
⑤ Behajtott anyagszél

4 Miután elkészült a szegéssel, nyomja össze az elkészült szegély mindkét oldalát. Az anyag színén csak a rejtett öltéseknek szabad látszódniuk.

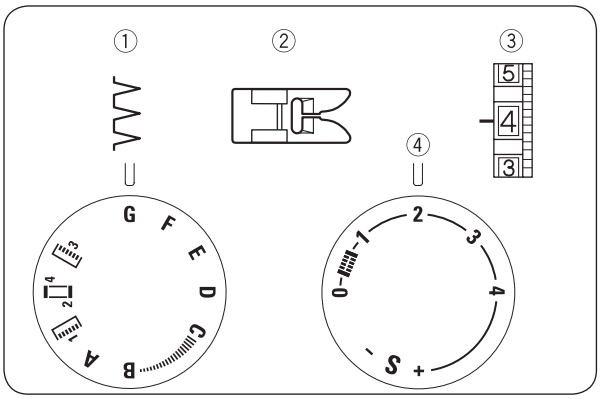

DÍSZÍTŐ ÖLTÉS

Vari-overlock (kagyló szegély)

① Öltés kiválasztás: G
② Talp: Cikk-cakk talp
③ Szálfeszesség: 2 – 6
④ Öltéshossz: 1.5 – 3

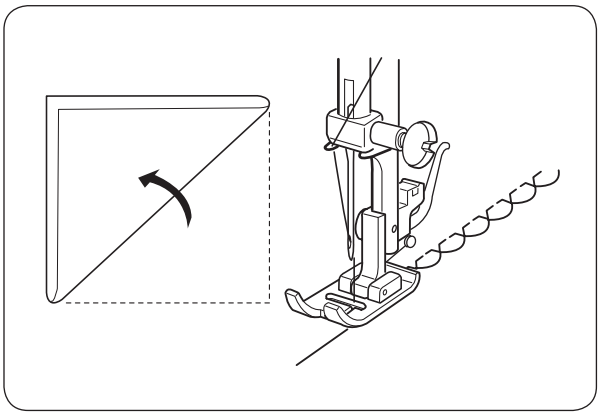

Használjon vékony anyagot, például trikószövetet. Hajtsa félbe az anyagot, és varrjon a felbehajtás mentén. Lehet, hogy kissé növelnie kell a szálfeszességet. Hagyja, hogy a tű az anyag behajtott szélén cikkcakk öltéseket készítsen.

Vari-overlock öltések készítésekor a sorok között távolságnak legalább 1,5 cm-nek (5/8 hüvelyk) kell lennie. A Vari-overlock öltést bármilyen irányban varrhatja kötött vagy puha és sima szövésű anyagokon is.

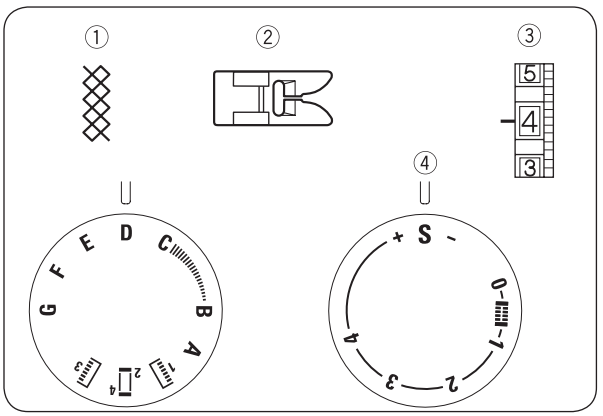

Smokkolás

① Öltés kiválasztás: D
② Talp: Cikk-cakk talp
③ Szálfeszesség: 1 – 4
④ Öltéshossz: S

Az öltéshosszt 4-re állítva készítsen egyenes öltéseket egymástól 1 cm (3/8 hüvelyk) távolságra a smokkolni kívánt területen.

Csomózza össze a szálakat az anyag egyik széle mentén. Húzza meg az alsószálat, és egyengesse ki a ráncolt anyagot.

Rögzítse a szálakat az anyag másik végén is.

Varrja le a díszítő öltéseket a ráncoló öltéseket közé.

Egyengesse ki a ráncoló öltéseket.

① 1 cm (3/8 hüvelyk)

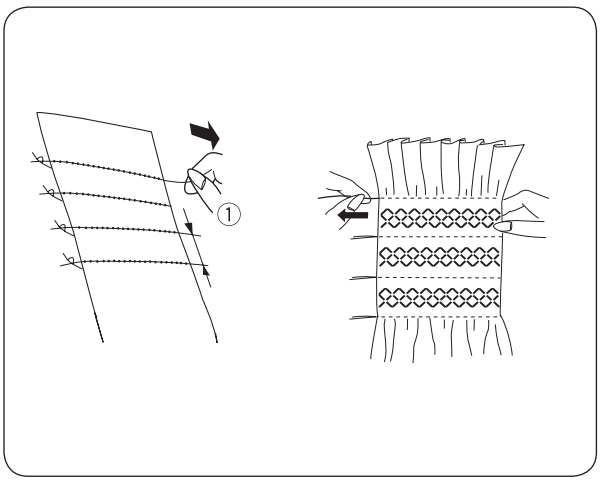

KÉRJÜK, VEGYE FIGYELEMBE:

Hasonló hatást érhet el, ha gumis cérnát használ alsószálként. Tekerje fel kézzel a gumis cérnát az orsóra. Használjon egyenes öltést.

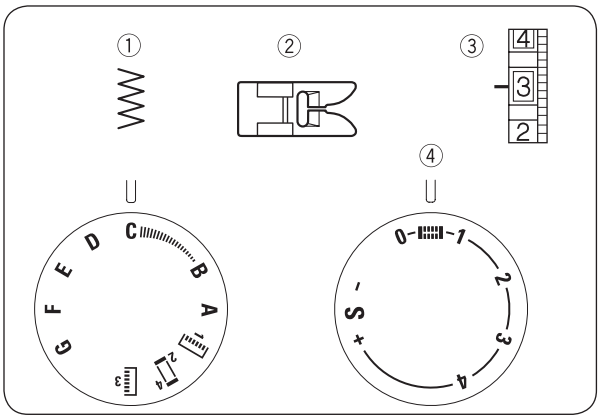

Applikáció

① Öltés kiválasztás: C
② Talp: Cikk-cakk talp
③ Szálfeszesség: 1 – 4
④ Öltéshossz: 0.5 − 1

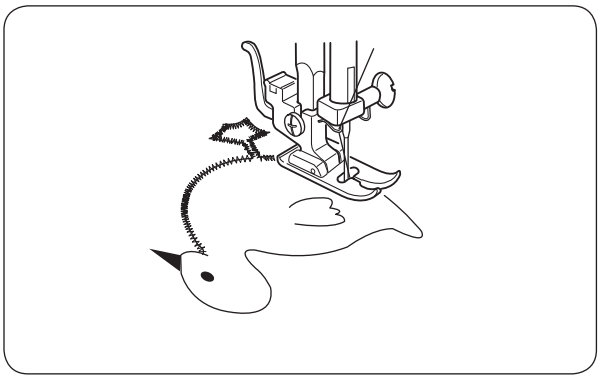

Fércelje (vagy vasalja fel kétoldalú vetex segítségével) azt applikációt az anyagra.

Varrja fel az applikációt, megbizonyosodva arról, hogy a tű az applikáció külső szélét varrja.

Sarkok varrásakor engedje le a tűt az anyagba.

Emelje fel a talpat, és fordítsa el az anyagot jobbra vagy balra.

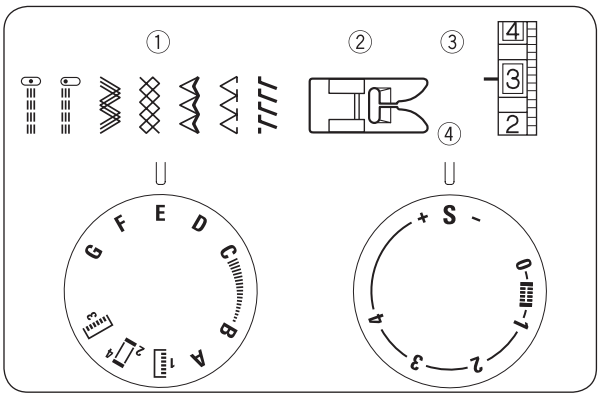

Sztreccs öltésminták

① Öltés kiválasztás: G
② Talp: Cikk-cakk talp
③ Szálfeszesség: 1 – 4
④ Öltéshossz: S

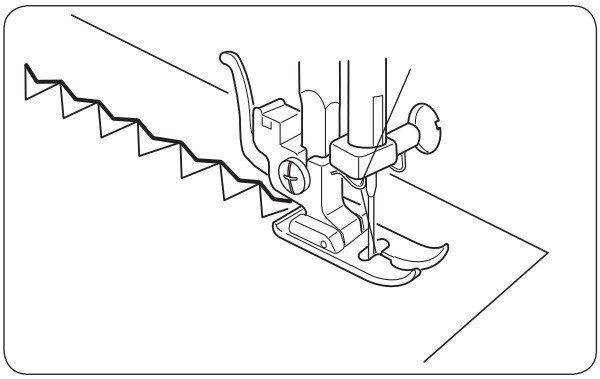

A beállításokat módosítani kell, ha az anyag természete akadályozza az egyenletes előre-és hátra történő anyagtovábbítást. Tekerje az öltéshossz gombot az alábbi módon:

IHa sűrűbb öltéseket szeretne, tekerjel a gombot a "+" jel felé.

Ha ritkább öltéseket szeretne, tekerjela gombot a "-" jel felé.

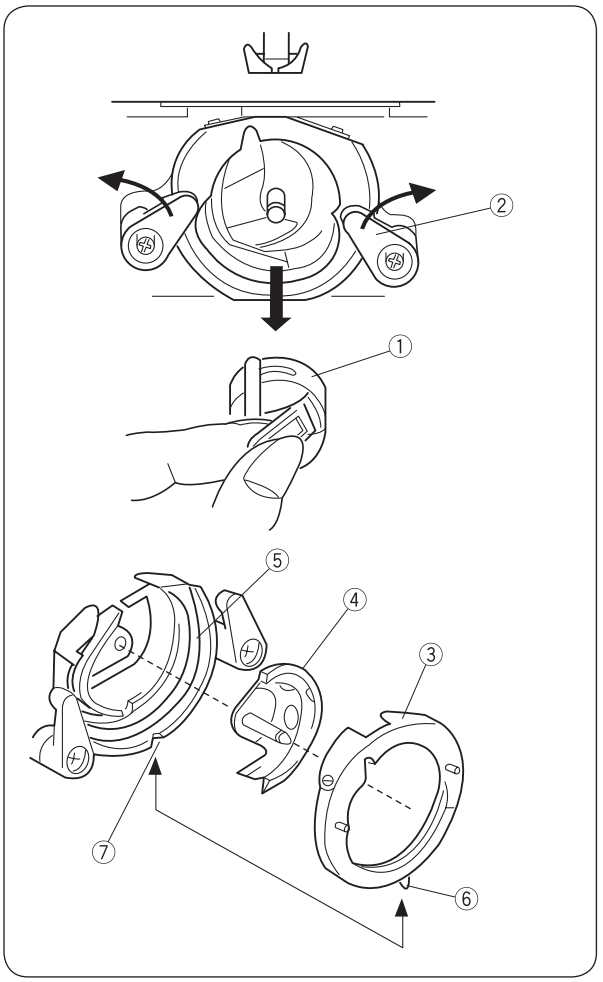

A GÉP KARBANTARTÁSA

Az orsótok és a hurokfogóház tiszítása

FIGYELMEZTETÉS:

Mindig kapcsolja le a főkapcsolót és/vagy áramtalanítsa a készüléket, mielőtt szétszereli vagy tisztítja a gépet.
A gép csak az itt leírtak alapján szerelhető szét.

VIGYÁZAT:

Ne tárolja a gépet magas párátartalmú helyen, fűtő radiátor közelében, vagy közvetlen napfénynek kitett helyen.

A hurokfogóház eltávolítása

Emelje fel a tűt a legmagsabb pozíciójába, és nyissa ki az orsótakarót.

Nyissa ki az orsótakaró tolózárját, és vegye ki a gépből.

Nyissa ki a hurokfogó gyűrű tartóját, és távolítsa el a hurokfogó gyűrűt.

Vegye ki a hurokfogót a gépből.

* Tisztítsa meg a hurokfogóházat tisztító ecsettel, és egy puha, száraz ronggyal.

① Orsótakaró
② A hurokfogó gyűrű tartója
③ Hurokfogó gyűrű
④ Hurokfogóház
⑤ Hurokfogó ház

A hurokfogóház összeszerelése

Fogja meg a hurokfogóházat a közepén lévő csavarjánál fogva, és óvatosan illessze vissza a hurokfogóba, hogy a kettő együtt tökéletes kört alkosson. Tegye rá a hurokfogóra a hurokfogó gyűrűt megbizonyosodva arról, hogy az alsó tű illeszkedik a bemetszésbe. Rögzítse a hurokfogó gyűrű tartóját a tartók eredeti pozíciójukba való visszaforgatásával. Helyezze vissza az orsótakarót.

⑥ Gombostű
⑦ Bemetszés

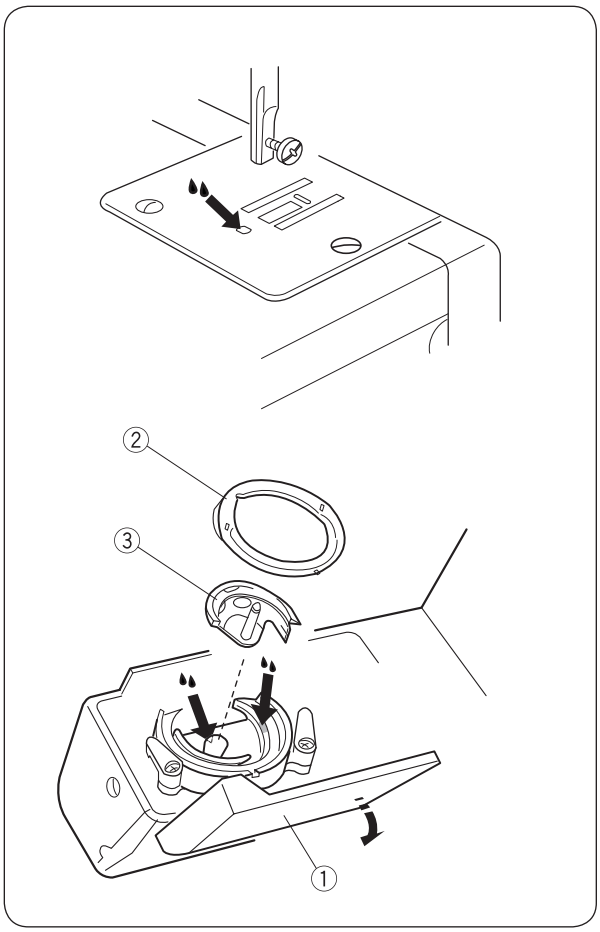

Olajozás

FIGYELMEZTETÉS:

- Mindig kapcsolja ki a főkapcsolót és/vagy áramtalanítsa a gépet, mielőtt megolajozza a hurokfogóházat.
- Vegye ki a hurokfogóházat a gépből az itt leírtak szerint.
- Ha a gépet egy ideig nem fogja használni, ne olajozza meg a következő használatáig.
- Csak jó minőségű varrógépolajat használjon.
- 1-2 csepp olaj elegendő.
- Távolítsa el a felesleges olajat a tűlemezből, mert az beszennyezheti az anyagot.

- **A hurokfogóház megolajozása**

Nyissa ki a hurokfogóház fedelét.

Vegye ki a hurokfogó gyűrűt és a hurokfogóházat. Tisztítsa meg a hurokfogóház felületét tisztító ecsettel, és egy puha, száraz ronggyal.

Olajozza meg a jelölt területet.

① Hurokfogóház fedele
② Hurokfogó gyűrű
③ Hurokfogóház

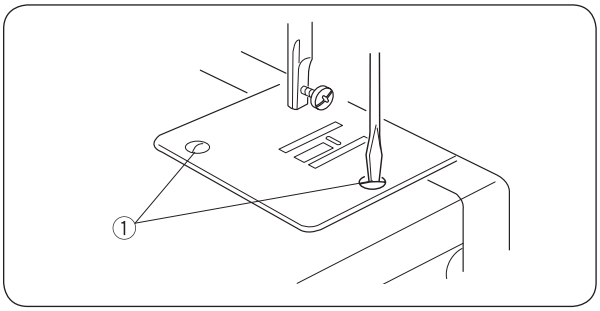

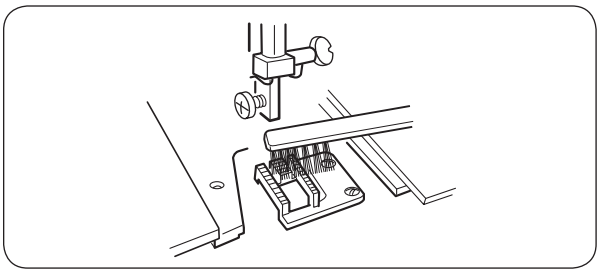

Az anyagtovábbító fogazat tisztítása

VIGYÁZAT:

Mindig kapcsolja le a főkapcsolót és/vagy áramtalanítsa a gépet, mielőtt mielőtt megtiszítja az anyagtovábbító fogazatot.

Távolítsa el a tűt és a talpat.

Távolítsa el a tűlemez rögzítő csavarját, aztán a tűlemezt.

① Rögzítő csavar

Tisztító ecset használatával távolítsa el a port és anyagfoszlányokat az anyagtovábbító fogazatból.

Helyezze vissza a tűlemezt.

Hibaelhárítás

Hibajelenség	Oka	Megoldás
Elszakad a felsőszál.	1. A felsőszál nem megfelelően van befűzve. 2. A felsőszál szálfeszessége túl feszes. 3. A tű görbe vagy tompa. 4. A tű nem megfelelően van behelyezve. 5. A felső-és alsószál nem lett megfelelően a talp alá helyezve a varrás elején. 6. Az anyag nem lett hátrahúzva a varrás befejezése után. 7. A cérna túl vastag vagy túl vékony a tűbe.	13. oldal 14. oldal 10. oldal 10. oldal 14. oldal 17. oldal 10. oldal
Elszakad az alsószál.	1. Az alsószál nem megfelelően van befűzve az orsótokba és a hurokfogóba. 2. Anyagfoszlányok gyűltek össze a hurokfogóház környékén. 3. Az orsó megsérült, és nem forog megfelelően.	12. oldal 26. oldal Cserélje ki az orsót.
Eltörik a tű.	1. A tű nem megfelelően van behelyezve. 2. A tű görbe vagy tompa. 3. A tűszorító csavar laza. 4. A felsőszál szálfeszessége túl feszes. 5. Az anyag nem lett hátrahúzva a varrás befejezése után. 6. A tű túl vékony a varrott anyaghoz.	10. oldal 10. oldal 10. oldal 14. oldal 17. oldal 10. oldal
Öltéskihagyás	1. A tű nem megfelelően van behelyezve. 2. A tű görbe vagy tompa. 3. A tű és/vagy cérna nem megfelelő az éppen varrott munkához. 4. Nem kékfejű varrótűt használ sztreccses, nagyon vékony, vagy műszálas anyagok varrásához. 5. A felsőszál nem megfelelően van befűzve. 6. Rossz tűt használ.	10. oldal 10. oldal 10. oldal 10. oldal 13. oldal Cserélje ki a tűt.
Gyűrődik a szegély.	1. A felsőszál szálfeszessége túl feszes. 2. A felsőszál nem megfelelően van befűzve. 3. A tű túl vastag a varrott anyaghoz. 4. A beállított öltéshossz túl nagy az anyaghoz.	14. oldal 13. oldal 10. oldal Vegye kisebbre az öltéshosszt.
Az anyag nem továbbítódik egyenletesen.	1. Anyagfoszlányok gyűltek össze az anyagtovábbító fogazatban. 2. Az öltések túl ritkák.	26. oldal Állítsa nagyobbra az öltéshosszt.
A gép nem működik.	1. A készülék nincs áram alatt. 2. Elakadt egy szál a hurokfogóban. 3. A motor szét van szerelve. A kézikerék ki van húzva.	8. oldal 26. oldal 12. oldal
A gép zajosan működik.	1. Elakadt egy szál a hurokfogóban. 2. Anyagfoszlányok gyűltek össze a hurokfogóban vagy a hurokfogóházban.	26. oldal 26. oldal

Öltésminta

Áttekintés

Öltésminta		Öltés	Talp	Öltéshossz	Szál feszesség	Leírás
	1 2 4 3	Négy pontos gomblyuk	Egylépéses gomblyukazó talp		1-5	Sztenderd gomblyuk
(A)		Egyenes öltés	Cikk-cakk talp	1.5 - 4.0	2-6	Anyagok összevarrásához és steppeléshez. Használhatja szegélyek férceléséhez is. Kb. 2,5 mm (1/10 hüvelyk) Ideális normál szegélyekhez, amíg nagyobb öltéshossz szükséges erősebb anyagokhoz, például farmerhez.
(B)		Tripla egyenes öltés I Bal tűpozíció	Cikk-cakk talp	1.5 - 4.0	2-6	Anyagok összevarrásához és steppeléshez. Anyagszélek steppeléshez és cipzárok bevarrásához.
C		Cikk-cakk	Cikk-cakk talp	0.5 - 4.0	2-5	Anyagszélek beszegéséhez, szalagok felvarrásához, gombok felvarrásához és csipke berakások megerősítéséhez. Applikáláshoz csökkentse kb. 0,5 mm-re (1/50 hüvelyk) az öltéshosszt.
D		3 pontos egyenes öltés	Cikk-cakk talp	0.5 - 4.0	1-4	Anyagszélek beszegéséhez és megerősítéséhez, gumiszalagok bevarrásához, díszítő szegélyek varrásához, szakadások stoppolásához és patchwork-höz.
E		Rugalmas rejtett öltés	Rejtett öltés	1.0 - 3.0	1-3	Rugalmas anyagokon egy lépésben való rejtett beszegés rögzítéséhez és szegélyezéshez.
F		Rejtett öltés	Rejtett öltés	1.0 - 3.0	3-5	Rejtett szegély rögzítéséhez szőtt anyagokon.
G		Vari-overlock	Cikk-cakk talp	1.5 - 3.0	2-6	Dupla kötött anyagok, például trikószövet, dzsörzé vagy más, vékony anyagok szegélyezéséhez, kagylószegély készítéséhez. Alkalmas az Ön bármely varróprojektjének díszítésére.
(A)		Tripla egyenes öltés	Cikk-cakk talp	S	2-6	Strapabíró szegélyekhez erős anyagokon, valamint látható szegésekhez és szegélyekhez.
(B)		Tripla egyenes öltés I Bal tűpozíció	Cikk-cakk talp	S	2-6	Strapabíró szegélyekhez erős anyagokon, valamint látható szegésekhez és szegélyekhez.
C		Tripla cikk-cakk öltés	Cikk-cakk talp	S	2-6	Rugalmas öltés díszítő beszegések készítéséhez, és quilt szegélyekhez.
D		Méhsejt öltés	Cikk-cakk talp	S	1-4	Rugalmas díszítő öltés rugalmas anyagokon díszítő szegélyekhez, valamint gumis cérna és rugalmas szalagok bevarrásához.
E		Firenzei öltés	Cikk-cakk talp	S	1-4	Díszítő rugalmas öltés. Kötött vagy szőtt anyagok díszítéséhez. Szintén ideális crazy patchwork technikához.
F		Elvarró overlock öltés	Cikk-cakk talp	S	1-4	Sztreccs anyagok egy lépésben való összevarrásához és beszegéséhez, valamint ruhadarabok, háztartási textíliák, és kézimunkák díszítéséhez.
G		Rugalmas overlock	Cikk-cakk talp	S	1-4	Rugalmas anyagok egy lépésben való összevarrásához és szegélyezéséhez.

HU – 11/2016 – Első kiadás
5060003.0.15
© BERNINA International AG
Steckborn CH, www.bernina.hu

www.mybernette.com/blue-jeans

HU – 11/2016 – Első kiadás
5060003.0.15
© BERNINA International AG
Steckborn CH, www.bernina.hu